SÉRIE PLANO

1 FOLHA / 2 FOLHAS | BATENTE

1 FOLHA / 2 FOLHAS | BATENTE

reddot design award
winner 2013

PORSEG

www.porseg.com

EN 1634-1:2010
EN 1191:2000
EN 20140-3:1998
EN 1026:2000
EN 1027:2000
EN 12211:2000
EN 12046-2:2000
EN 948:1999

A PLANO é um produto inovador que pretende responder às exigências do mercado actual, sendo o design, a qualidade e a versatilidade características da sua personalidade. Uma porta técnica com um grau de resistência ao fogo de 60 minutos que procura a simplificação das linhas e das formas. Procurando dissimular-se nos acabamentos envolventes, a folha e o aro coexistem no mesmo plano e os mecanismos de fecho encontram-se ocultos. Poderá ser executada em aço inoxidável, pintada ou folheada. A harmonia e a unidade do conjunto prevalecem.

Produto vencedor do Red Dot Design Award 2013

Produto patenteado | registo nº. 002200311

1 FOLHA / 2 FOLHAS | BATENTE

	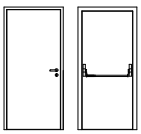	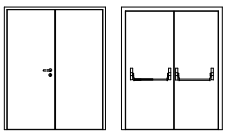
Caracterização		
Modelo | Tipologia	PL1.60G | 1 folha de batente	PL2.60G | 2 folhas de batente
Certificações		
Grau pára-chamas (EN 1634-1)	E 30 / E 45 / E 60	E 30 / E 45 / E 60
Grau corta-fogo (EN 1634-1)	EI1 30 / EI2 30 / EI2 45 / EI2 60	EI2 30 / EI2 45 / EI2 60
Durabilidade (EN 1191)	C5	C5
Dimensões (mm)		
L x H (standard)*	800 / 900 x 2025 / 2100	1400 / 1600 / 1800 x 2025 / 2100
L x H (máximas)*	1140 x 2970	2625 x 2970
Exterior aro (standard)	L + 140 x H + 70	L + 140 x H + 70
Exterior aro (máximas)	1280 x 3040	2765 x 3040
Outras dimensões	sob consulta	sob consulta
Construção		
Espessura da folha (mm)	63	63
Peso da folha (kg / m²)	45	45
Dobradiças (por folha)	3 (ocultas)	3 (ocultas)
Visor standard (mm)	Ø 300 / 300 x 400	Ø 300 / 300 x 400
Acabamento (standard)	aço electrozincado para pintar	aço electrozincado para pintar
Acabamento (opcional)	aço inox / folheada a madeira	aço inox / folheada a madeira

Descrição

Porta metálica de batente com aro e folha complanares em ambas as faces. O aro é constituído por perfis quinados de chapa de aço electrozincado de 1.5 mm de espessura soldados entre si. No prumo das dobradiças são soldadas cunhas em aço que encastram no topo da folha, quando fechada a porta. A folha, com aba de batente às três faces do aro, é constituída por dois painéis de chapa de aço electrozincado de 0.8 mm de espessura e incorpora materiais acústicos e termo-isolantes. É possível acoplar painéis laterais fixos e bandeira, desde que a sua composição seja igual à da folha. A utilização de juntas intumescentes assegura a necessária estanquidade a chamas e gases quentes. O funcionamento pivotante da porta é garantido por três dobradiças ocultas TECTUS - SIMONSWERK. Caso necessário poderá incorporar-se na folha uma grelha intumescente.

* L x H = largura x altura = passagem livre

Produto vencedor do Red Dot Design Award 2013

Produto patenteado | registo nº. 002200311

1 FOLHA / 2 FOLHAS | BATENTE

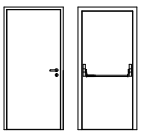

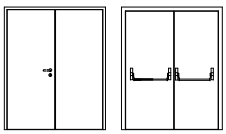

Caracterização		
Modelo | Tipologia	PL1.60GEX | 1 folha de batente	PL2.60GEX | 2 folhas de batente
Certificações		
Grau pára-chamas (EN 1634-1)	E 30 / E 45 / E 60	E 30 / E 45 / E 60
Grau corta-fogo (EN 1634-1)	EI1 30 / EI2 30 / EI2 45 / EI2 60	EI2 30 / EI2 45 / EI2 60
Durabilidade (EN 1191)	C5	C5
Acústica (EN 20140-3)	35 dB	30 / 31** dB
Permeabilidade ao ar (EN 1026)	3	3
Estanquidade à água (EN 1027)	2A	2A
Resistência ao vento (EN 12211)	C5	C3
Forças de manobra (EN 12046-2)	1	1
Resistência à torção (EN 984)	4	4
Coef. térmico (EN ISO 10077-1)	1.95 W/(m².ºC)	1.93 W/(m².ºC)
Dimensões (mm)		
L x H (standard)*	800 / 900 x 2025 / 2100	1400 / 1600 / 1800 x 2025 / 2100
L x H (máximas)*	1140 x 2970	2625 x 2970
Exterior aro (standard)	L + 140 x H + 70	L + 140 x H + 70
Exterior aro (máximas)	1280 x 3040	2765 x 3040
Outras dimensões	sob consulta	sob consulta
Construção		
Espessura da folha (mm)	63	63
Peso da folha (kg / m²)	45	45
Dobradiças (por folha)	3 (ocultas)	3 (ocultas)
Visor standard (mm)	Ø 300 / 300 x 400	Ø 300 / 300 x 400
Acabamento (standard)	aço electrozincado para pintar	aço electrozincado para pintar
Acabamento (opcional)	aço inox / folheada a madeira	aço inox / folheada a madeira

Descrição

Porta metálica de batente com aro e folha complanares em ambas as faces. O aro é constituído por perfis quinados de chapa de aço electrozincado de 1.5 mm de espessura soldados entre si. No prumo das dobradiças são soldadas cunhas em aço que encastram no topo da folha, quando fechada a porta. A folha é constituída por dois painéis de chapa de aço electrozincado de 0.8 mm de espessura e incorpora materiais acústicos e termo-isolantes conforme o sistema construtivo I . É possível acoplar painéis laterais fixos e bandeira, desde que a sua composição seja igual à da folha. A travessa inferior da folha incorpora uma vedação automática de soleira (V.A.S.). A utilização de juntas acústicas e intumescentes assegura uma elevada atenuação sonora e a necessária estanquidade a chamas e gases quentes. O funcionamento pivotante da porta é garantido por três dobradiças ocultas TECTUS - SIMONSWERK. No caso de a porta ser aplicada no exterior, dever-se-á prever uma soleira. Caso necessário poderá incorporar-se na folha uma grelha intumescente própria para exterior.

* L x H = largura x altura = passagem livre | ** Incluindo soleira

DESENHOS GERAIS - PL1.60G / PL1.60GEX | 1 FOLHA DE BATENTE COM BARRA ANTI-PÂNICO (ACESSÓRIOS STANDARD)

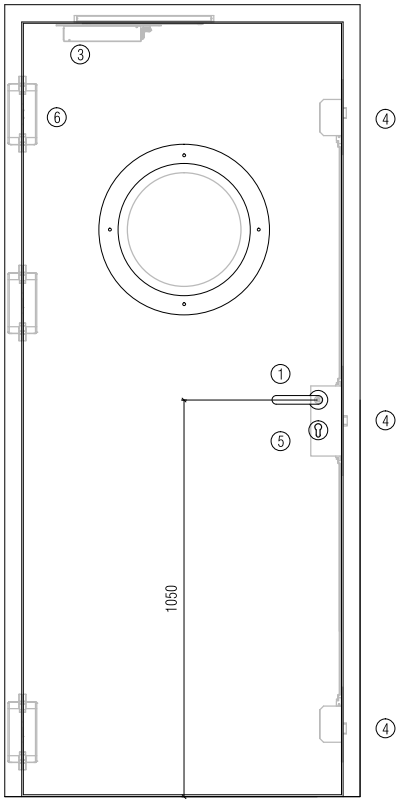

FACE EXTERIOR

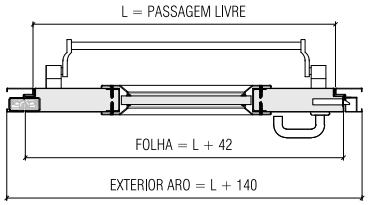

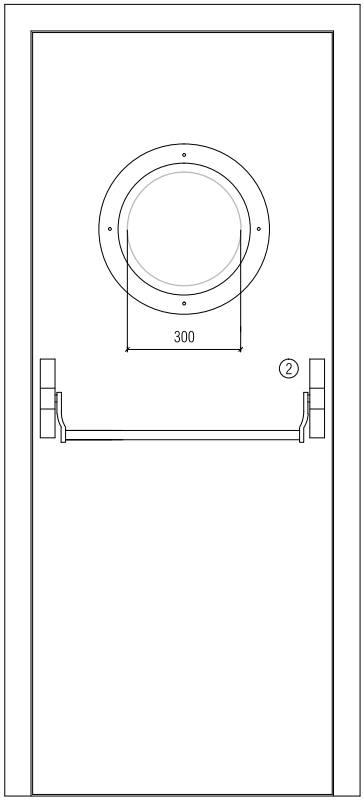

FACE INTERIOR

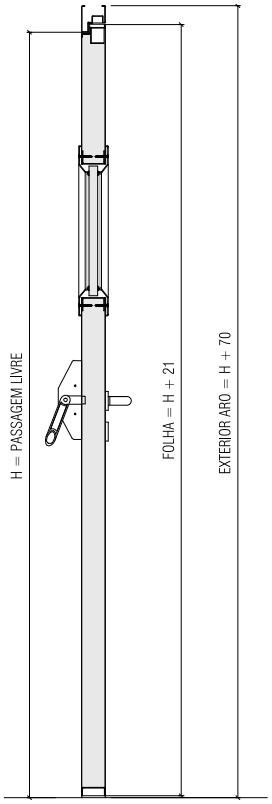

CORTE VERTICAL

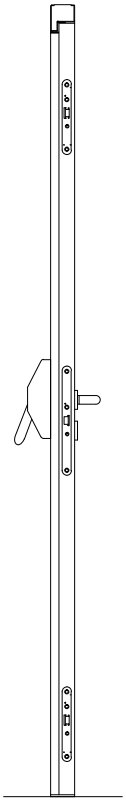

VISTA DE TOPO (FECHADURA)

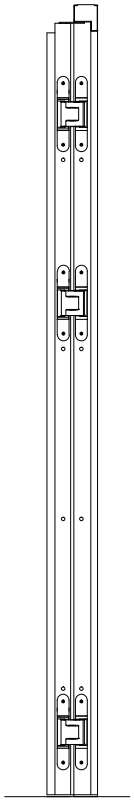

VISTA DE TOPO (DOBRADIÇAS)

ACESSÓRIOS E FERRAGENS

Puxador / Barra*		
1	standard	puxador anti-pânico de muleta (móvel) com furação, cor preta (standard) ou aço inox
2	standard	barra anti-pânico com caixa de suporte e barra de manobra em nylon de cor preta (standard) ou em aço inox * em alternativa, a porta poderá ser equipada com par de puxadores.
Mola hidráulica**		
3	standard	mola aérea oculta ** com retenção electromagnética (opcional)
Fechadura		
4	standard	caixa de fechadura anti-pânico de 3 pontos de fecho
Cilindro		
5	standard	1/2 cilindro de perfil europeu niquelado / latonado
Dobradiças		
6	standard	3 dobradiças ocultas
Outros		
	opcional	grelha intumescente

DESENHOS GERAIS - PL2.60G / PL2.60GEX | 2 FOLHAS DE BATENTE COM BARRA ANTI-PÂNICO (ACESSÓRIOS STANDARD)

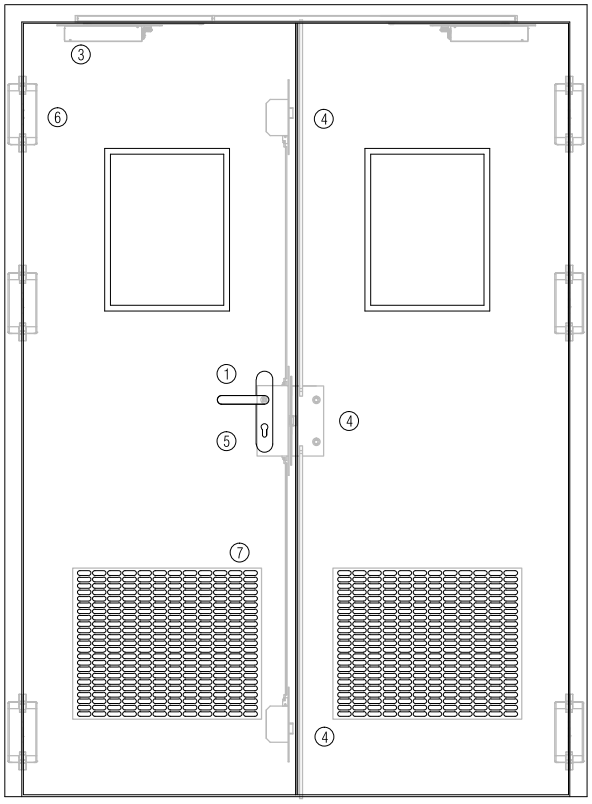

FACE EXTERIOR

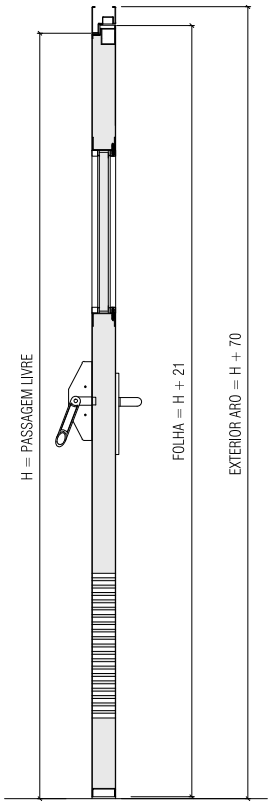

CORTE VERTICAL

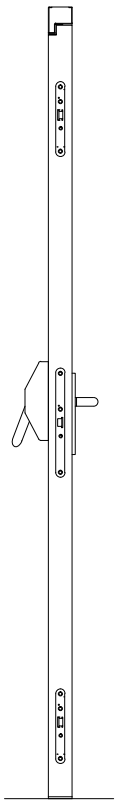

VISTA DE TOPO (FECHADURA)

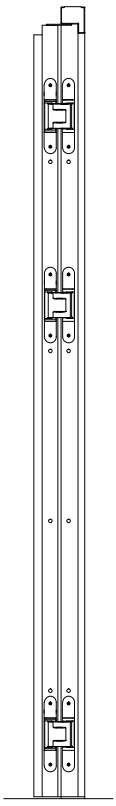

VISTA DE TOPO (DOBRADIÇAS)

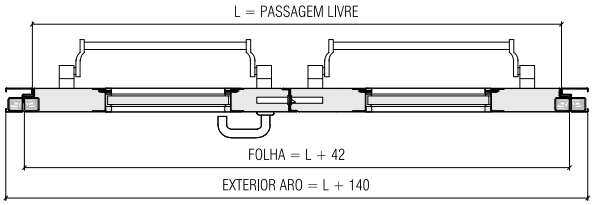

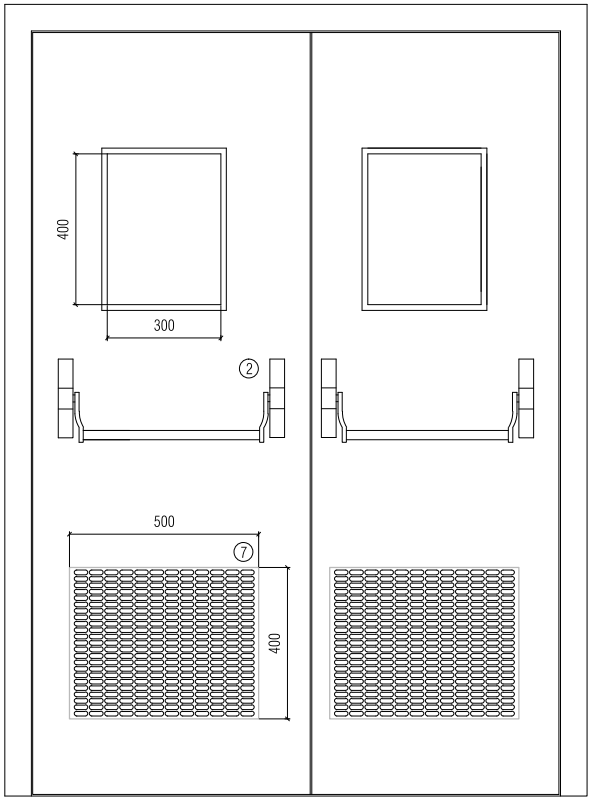

FACE INTERIOR

ACESSÓRIOS E FERRAGENS

Puxador / Barra*		
1	standard	puxador anti-pânico de muleta (móvel) com furação, cor preta (standard) ou aço inox
2	standard	barras anti-pânico com caixas de suporte e barras de manobra em nylon de cor preta (standard) ou em aço inox * em alternativa, a porta poderá ser equipada com par de puxadores.
Mola hidráulica**		
3	standard	molas aéreas ocultas com selector de fecho incluído ** possibilidade de incluir retenção electromagnética
Fechadura / contra-fechadura		
4	standard	caixa de fechadura anti-pânico de 3 pontos de fecho + contra-fechadura
Cilindro		
5	standard	1/2 cilindro de perfil europeu niquelado / latonado
Dobradiças		
6	standard	3 dobradiças ocultas (por folha)
Outros		
7	opcional	grelha intumescente

0 20

Todos os desenhos estão cotados em milímetros

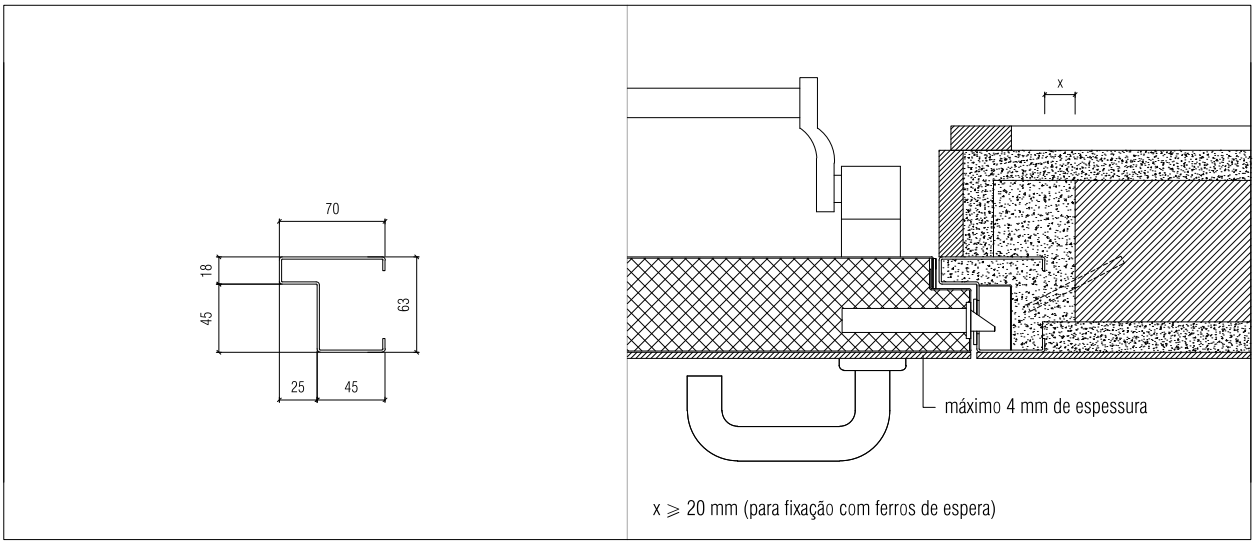

Aro standard | montagem em parede de alvenaria | fixação com ferros de espera | remates em reboco e madeira

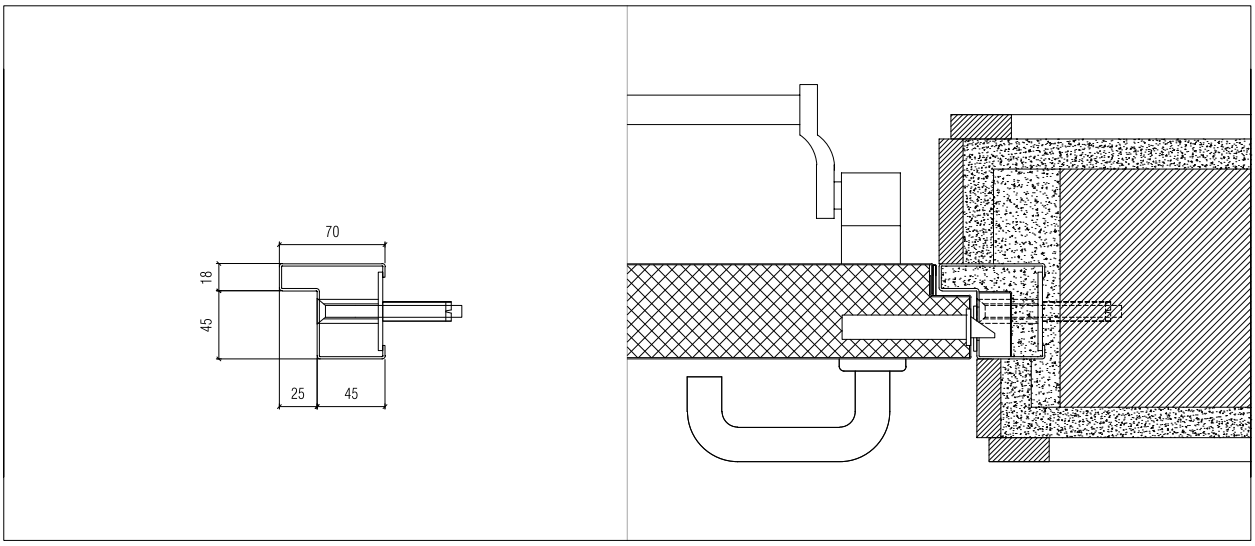

Aro standard | montagem em parede de betão armado | fixação com buchas metálicas | remates em reboco e madeira

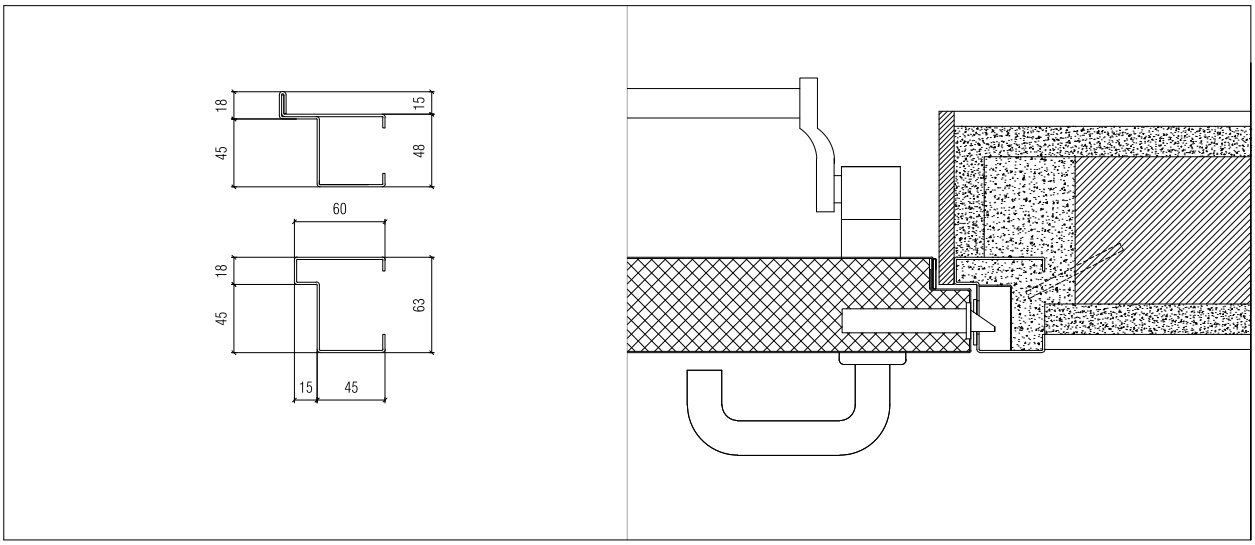

Aro modificado | montagem em parede de alvenaria | fixação com ferros de espera | remates em reboco e ferro

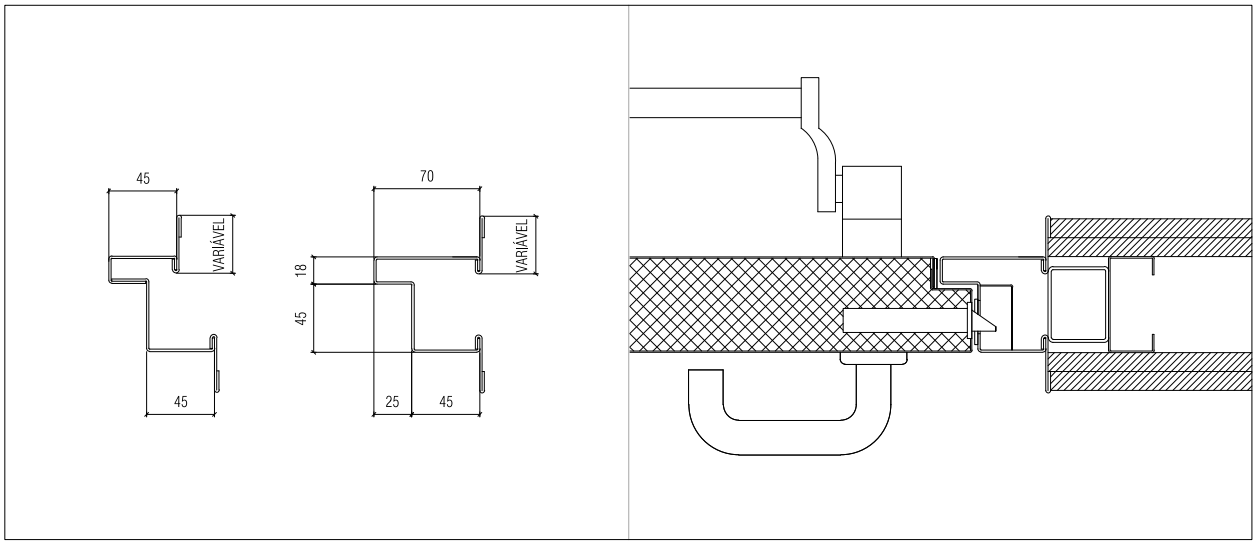

Aro modificado | montagem em parede de gesso cartonado | fixação em pórtico metálico

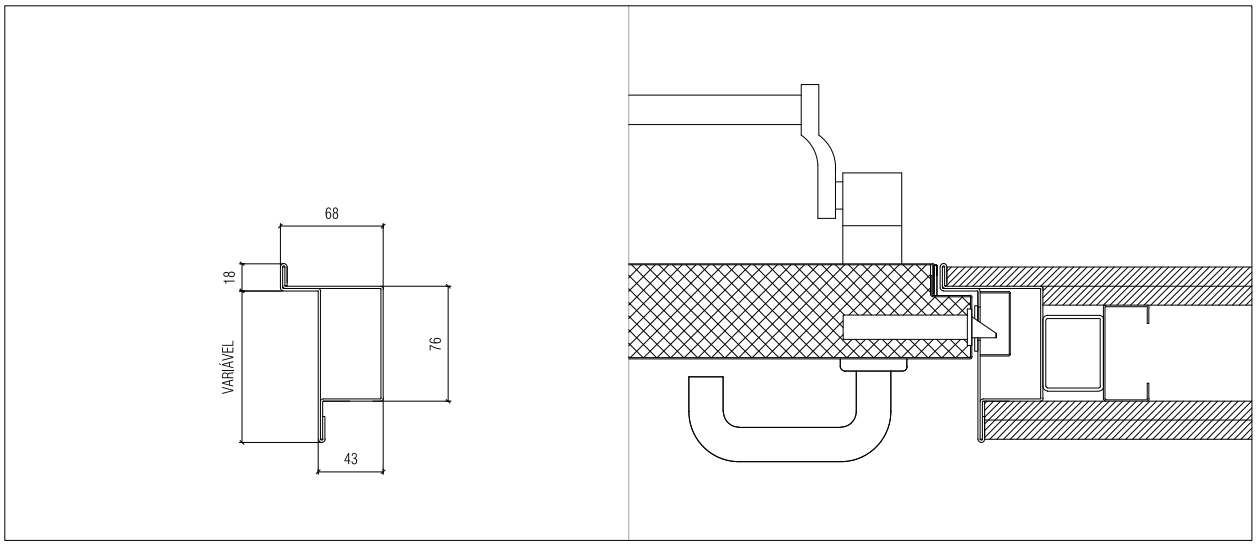

Aro modificado | montagem em parede de gesso cartonado | fixação em pórtico metálico

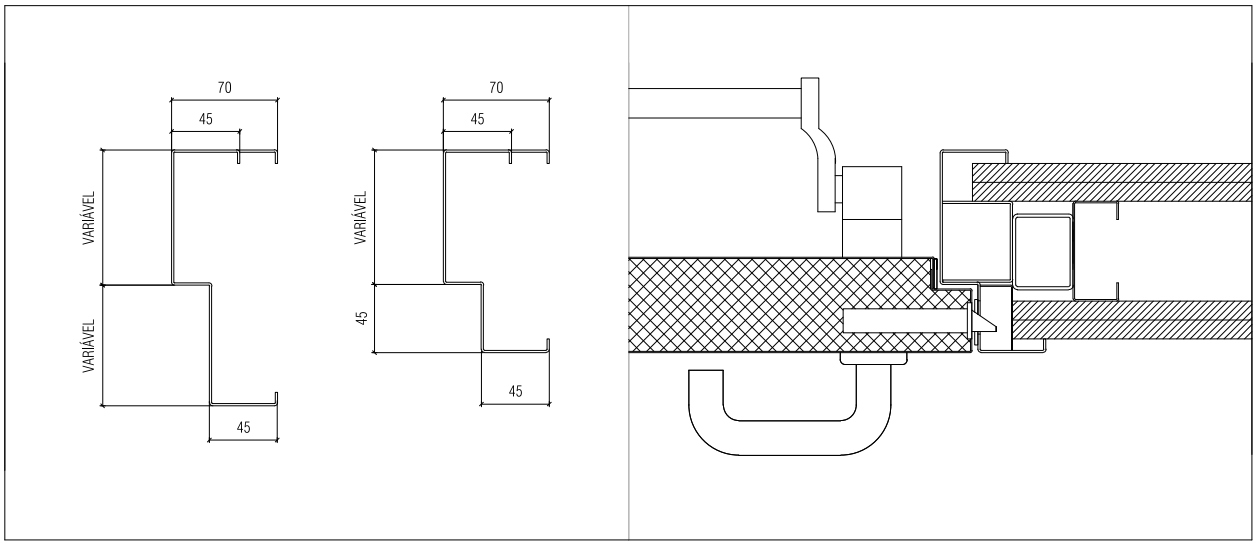

Aro envolvente | montagem em parede de gesso cartonado | fixação em pórtico metálico

0 5

NOTA | Estão representadas apenas algumas das soluções de aros e remates. Estas são aplicáveis a todos os modelos da série PLANO.
Os modelos diferem na colocação de juntas e vedações (ver pág.13). Os desenhos apresentados são referentes aos modelos PL1.60G / PL2.60G.

Todos os desenhos estão cotados em milímetros

DESENHOS DE PORMENOR | CORTE HORIZONTAL | BATENTE DE 2 FOLHAS

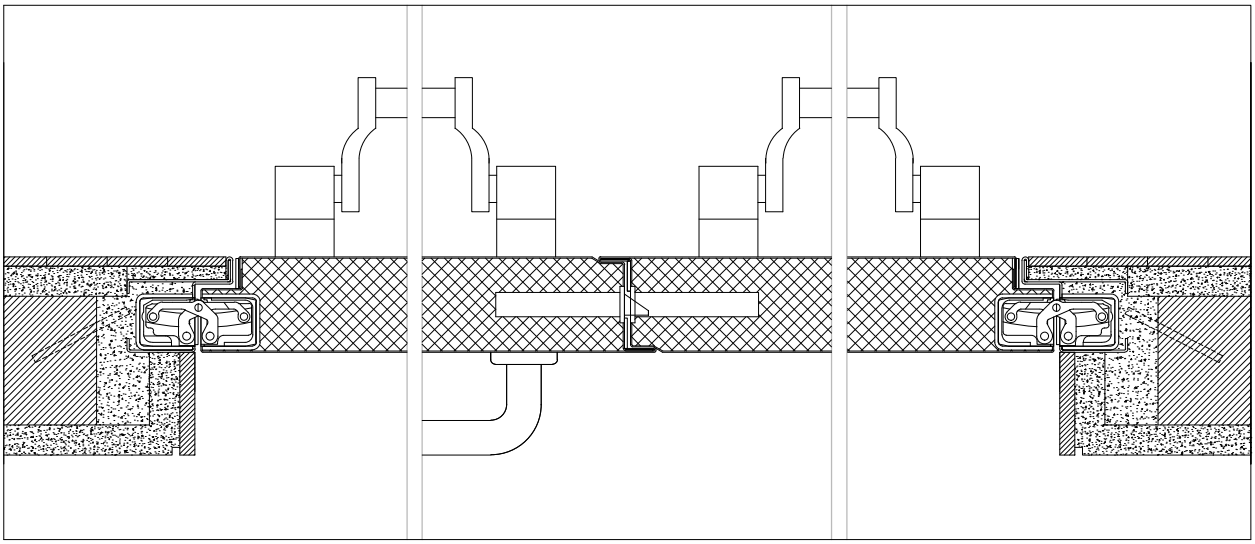

Aro modificado | montagem em parede de alvenaria | fixação com ferros de espera | remates em reboco, ferro e cerâmico

DESENHOS DE PORMENOR | CORTES VERTICAIS | TIPOS DE AROS, MONTAGENS E REMATES

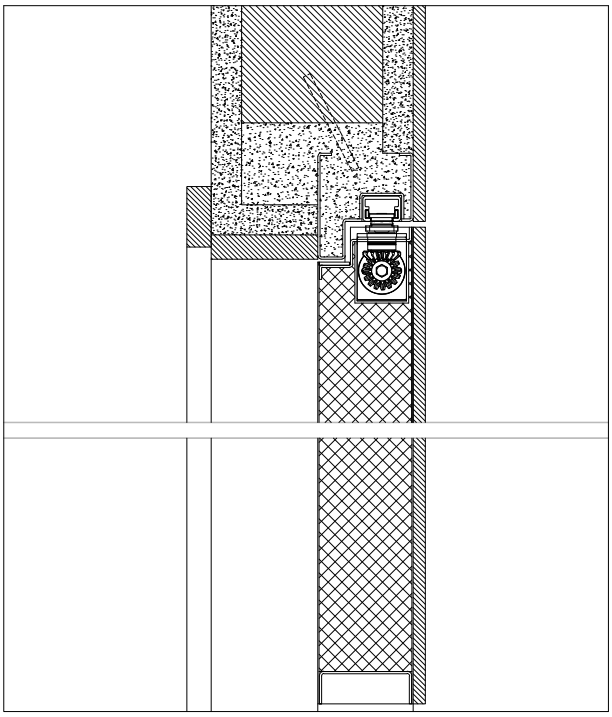

Aro standard | montagem em parede de alvenaria | fixação com ferros de espera | remates em reboco e madeira | mola oculta

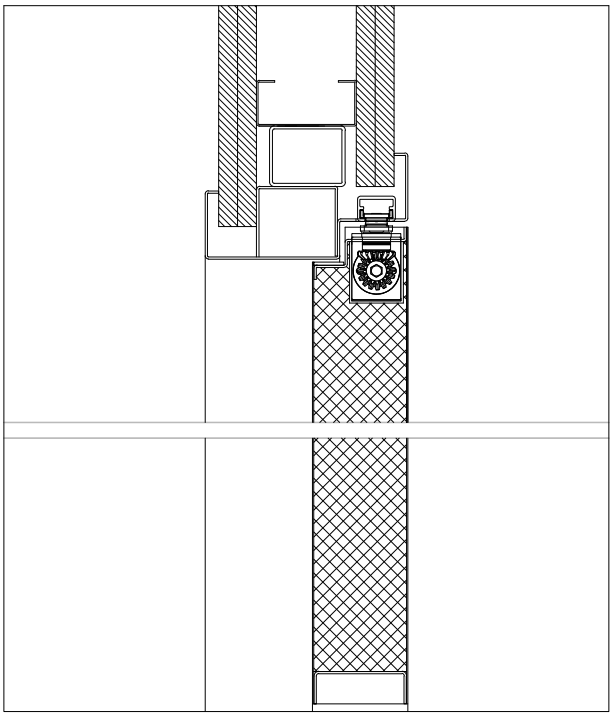

Aro envolvente | montagem em parede de gesso cartonado | fixação em pórtico metálico | mola oculta

DESENHOS DE PORMENOR | TIPOS DE VISOR

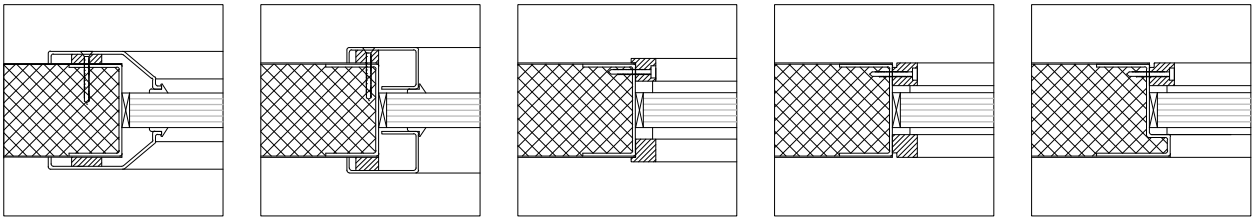

0 5

Todos os desenhos estão cotados em milímetros

NOTA | Estão representadas apenas algumas das soluções de aros e remates. Estas são aplicáveis a todos os modelos da série PLANO.
Os modelos diferem na colocação de juntas e vedações (ver pág.13). Os desenhos apresentados são referentes aos modelos PL1.60G / PL2.60G.

PL1.60G / PL2.60G

São colocadas juntas intumescentes na folha e no aro de forma a assegurar a necessária estanquidade a chamas e gases quentes.

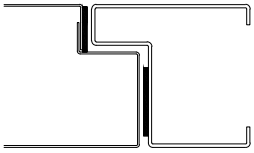

Batente 1 folha | corte horizontal

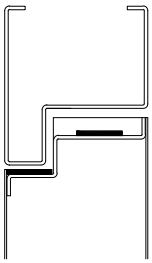

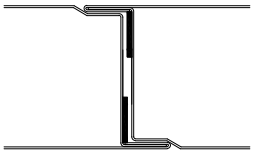

Batente 2 folhas | corte horizontal

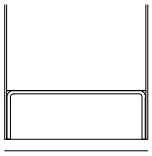

corte vertical

PL1.60GEX / PL2.60GEX

São colocadas juntas acústicas e intumescentes na folha e no aro de forma a assegurar uma elevada atenuação sonora e a necessária estanquidade a chamas e gases quentes. A travessa inferior da folha incorpora uma calha de vedação automática de soleira (V.A.S.).

NOTA: No caso de a porta ser aplicada no exterior, dever-se-á prever uma soleira. Caso necessário, poderá ser fornecida uma soleira tipo Porseg*, assim como uma pingadeira**.

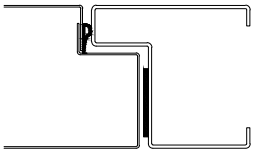

Batente 1 folha | corte horizontal

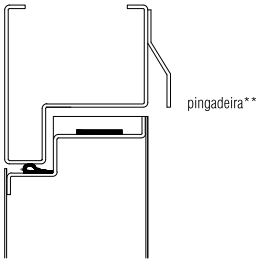

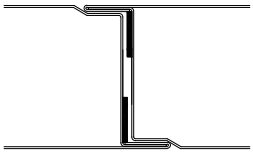

Batente 2 folhas | corte horizontal

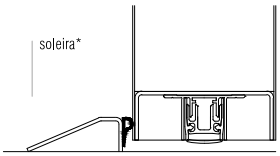

corte vertical

Junta intumescente

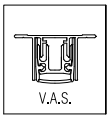

V.A.S.

Vedação acústica e intumescente