ESPECIFICACIONES TÉCNICAS PUERTAS

ENROLLABLES IRRIGADA

FUNCIONAMIENTO

Las persianas enrollables irrigadas están diseñadas para el cierre y sectorización de huecos de grandes dimensiones, tanto en posición siempre abierta como en su uso intensivo.

Su funcionamiento es como cualquier puerta enrollable eléctrica, motorizada de apertura vertical, motor tubular de 220V a 12 rpm de velocidad. El motor puede ser instalado indistintamente a la derecha o la izquierda. En caso de incendio o alarma la centralita envía una señal eléctrica al cuadro electrónico y este mediante el motor cierra la puerta. El área máxima de fabricación para esta puerta es de 30 m2.

CAJÓN

La puerta enrollable incorpora un cajón metálico en la parte superior donde se encuentra el eje, el motor y las guías laterales. El dintel mínimo necesario para el cajón es de 50 mm, teniendo en cuenta que a mayor altura de la persiana, será necesario un mayor dintel.

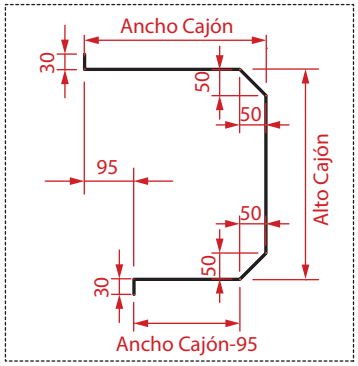

HOJA

La hoja está formada por lamas de acero galvanizado planas de 130 mm de altura y 0.8 / 0.9 mm de espesor unidas entre ellas con un sistema de embutición en los extremos para evitar su desplazamiento lateral.

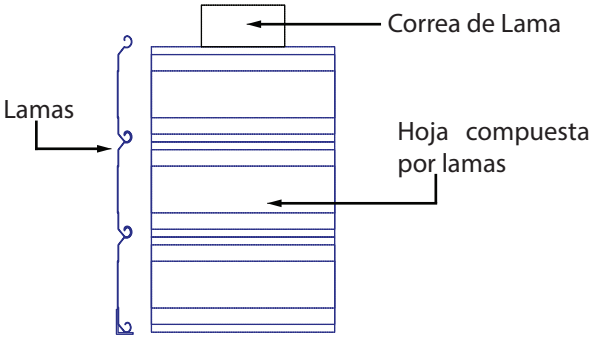

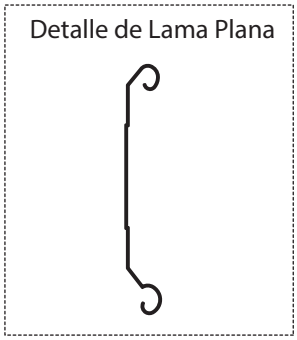

GUÍAS LATERALES

Fabricada con material galvanizado de 1.5 mm de espesor, con forma de u soldada a un tubo de refuerzo y en su interior lleva incorporado juntas intumescentes protegidas, para evitar el roce de las lamas y de medidas totales 110×65 mm.

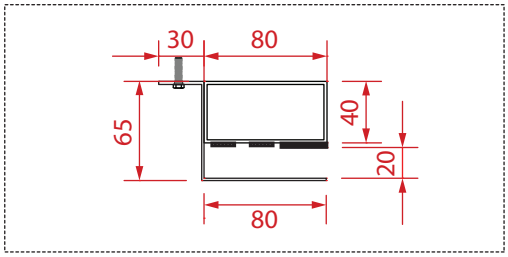

EJE

Eje tubular con un diámetro de 100 mm y motor tubular acoplado al extremo sobre cojinetes para poder deslizarse sobre soportes laterales y conseguir un enrollamiento adecuado.

IRRIGACIÓN

El sistema de irrigación se activa mediante las ampollas térmicas que llevan incorporadas los sprinklers y que se activan una vez alcanzandos los 68 ºC. Este sistema tiene un consumo de 112 litros/minutos por cada boquilla a una presión de 2 Bar.
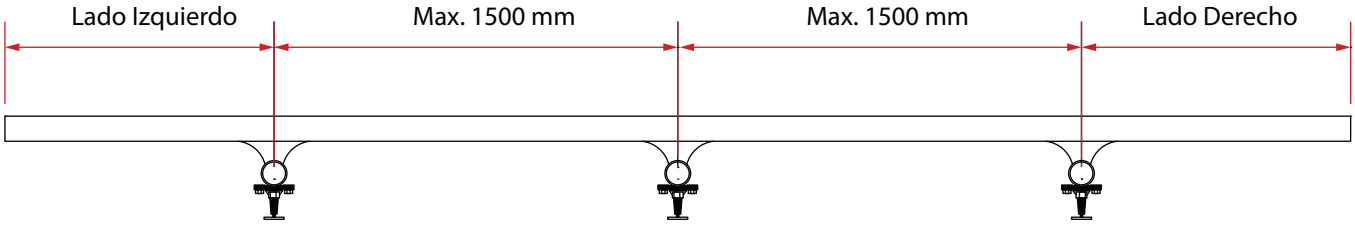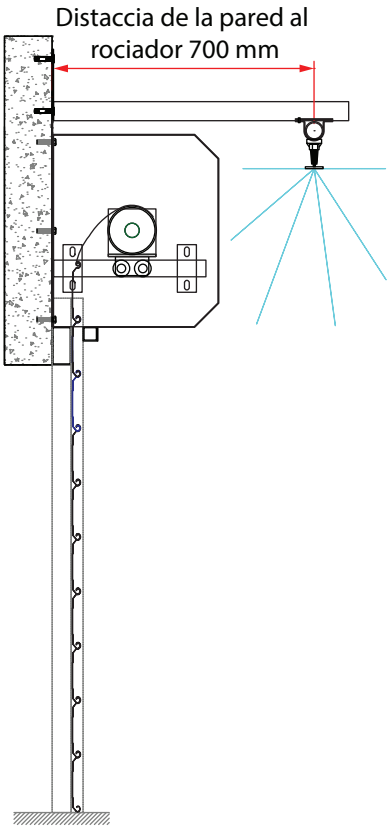
Para irrigar todo el ancho de la persiana, se colocan sprinklers de pared vertical o convencionales de respuesta rápida y gran cobertura Factor K80 a una distancia máxima de 1500 mm.