FICHA TÉCNICA

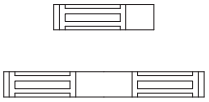

Caracterização

Categoria	fechadura electromagnética	fechadura electromagnética
Modelo	CEM600SS0F (1 folha)	CEM600DS0F (2 folhas)
Aplicação	sobrepor	sobrepor
Acabamento	alumínio	alumínio
Voltagem	12 /24 Vdc	12 /24 Vdc
Consumo	500 mA - 12 VdC / 250 mA - 24 Vdc	500 mA - 12 VdC / 250 mA - 24 Vdc

Certificações

Resistência ao fogo	EN 1634	EN 1634
Compatibilidade electromagnética	EN 61000	EN 61000

Desenhos técnicos

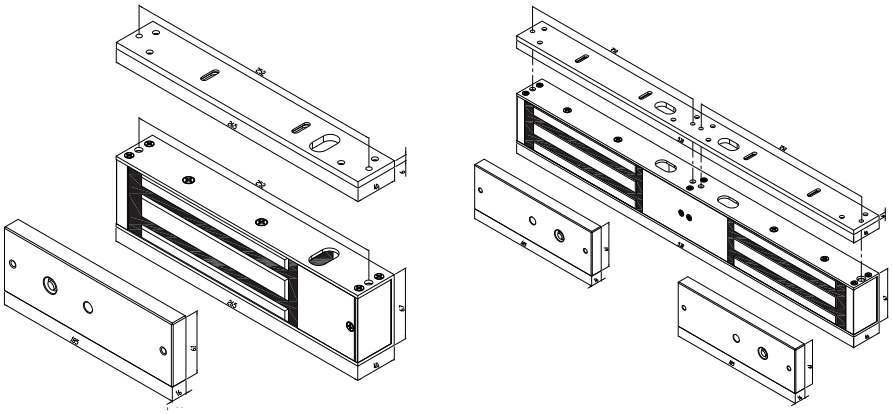

Imagens