Ficha Técnica

PORTA CORTA-FOGO

MAGMA

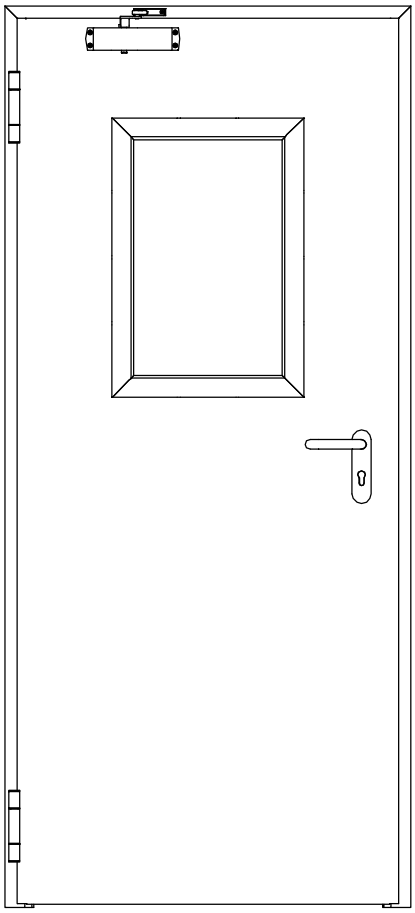

PORTA CORTA-FOGO
MAGMA

As portas *Corta-Fogo Portrisa* foram desenvolvidas a pensar na sua segurança. De acordo com testes realizados nos mais modernos laboratórios europeus têm um grau de resistência ao fogo de 60 minutos.

CERTIFICAÇÃO: corta-fogo $EI_2$60

FOLHA DE PORTA

Estrutura
Constituídas por uma estrutura de aço galvanizado com 0,7mm de espessura, pré-lacada a branco Pirinéu (idêntico a RAL 9016). Folha da porta com espessura de 55mm preenchida no seu interior por material de elevada resistência térmica.

Acabamento superficial opcional
Imitações de madeira: Carvalho e Faia.

ESTRUTURA DE SUPORTE

Aro
Material: Aço eletrozincado lacado a branco Pirinéu.
Aro castanho para folhas de porta com acabamentos superficiais em madeira.
Espessura: 1,5mm
Fixação: Chumbado à parede com 6 garras de aço ou aparafusado.

Detalhes do aro
Equipado com fita intumescente para evitar a entrada de fumos.

FERRAGENS

Fechadura corta-fogo

Opções:
Fechadura anti-pânico
Acionamento por barra anti-pânico
Fechadura corta-fogo com trinco eléctrico
Possibilidade de controlo à distância
Fechadura eletromagnética
Com sistema de conexão à Central de Deteção de Incêndios (CDI) para manter a porta sempre fechada
Eletroíman de pavimento
Com sistema de conexão à CDI para manter a porta sempre aberta
Eletroíman de parede
Com sistema de conexão à CDI para manter a porta sempre aberta
Cilindro
Chave/manípulo

Puxadores
Material: Poliamida preto

Opção: Inox
Poliamida cinzento

Dobradiça
Material: Chapa de aço galvanizado com 3mm de espessura
Interior: Numa das dobradiças um fiel em tubo de aço ∅ 19mm com mola no interior. Na outra contém rolamentos de esferas que permitem a afinação vertical
Ligações: Parafusos

Molas
Mola aérea com homologação corta-fogo
Dispositivo hidráulico
Mola aérea com guia deslizante com homologação corta-fogo
Dispositivo hidráulico

Portrisa, S.A. © 2013 - Todos os direitos reservados

PORTA CORTA-FOGO

MAGMA

ESQUEMA TÉCNICO

Lado exterior

Vista frontal

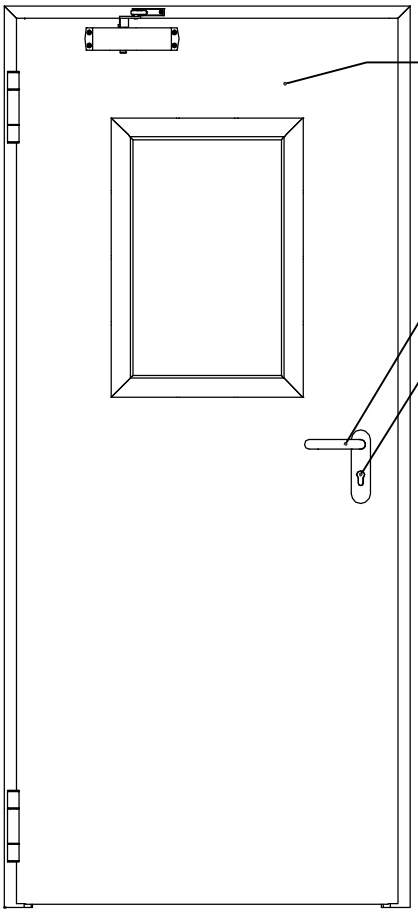

Estrutura de duas chapas pré-lacadas e uma placa de material isolante no seu interior

Puxador em poliamida

Cilindro

Perfil lateral

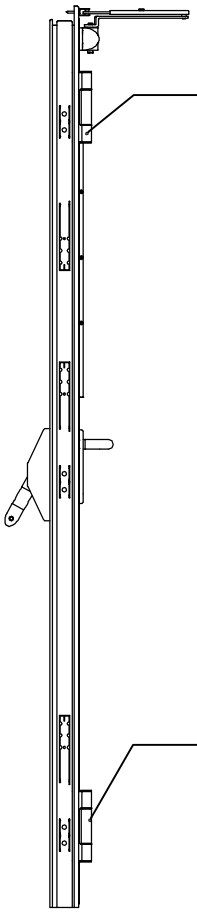

Dobradiça de aço galvanizado com 3mm de espessura e fiel em varão tubular com 19mm de diâmetro

Dobradiça de aço galvanizado com 3mm de espessura e rolamentos de esferas

Vista superior

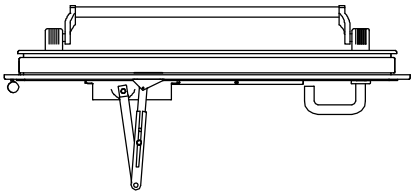

Portrisa, S.A. © 2013 - Todos os direitos reservados

PORTA CORTA-FOGO

MAGMA

ESQUEMA TÉCNICO

Lado interior

Vista inferior

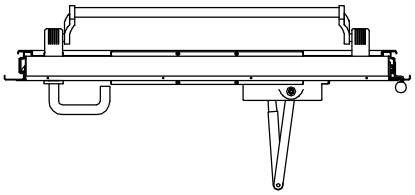

Vista frontal

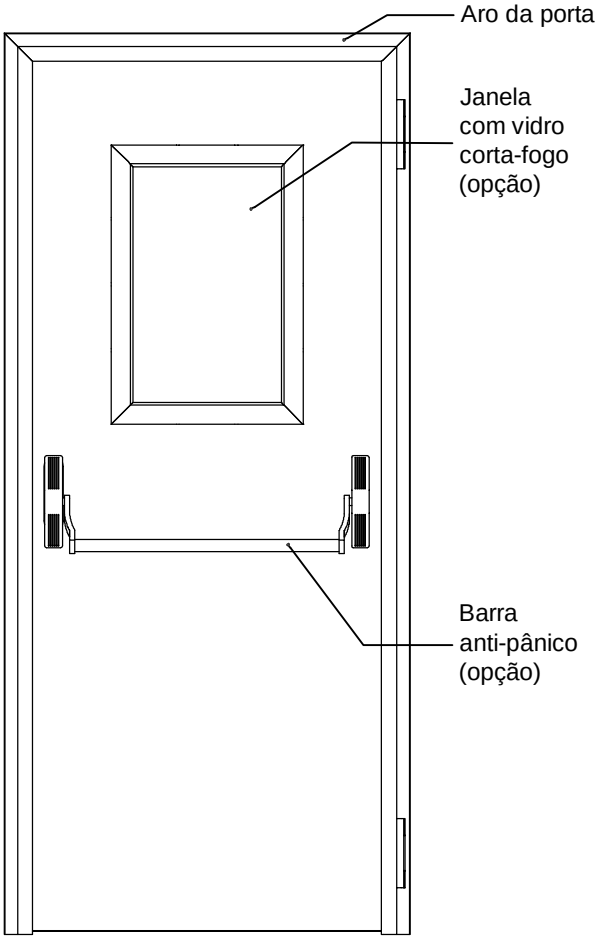

Perfil lateral

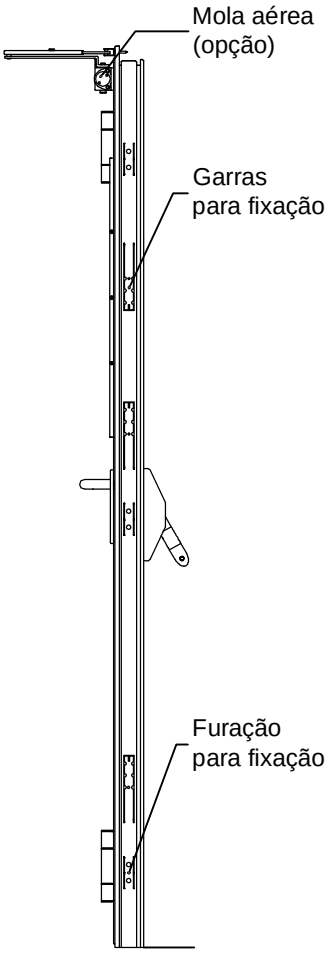

Portrisa, S.A. © 2013 - Todos os direitos reservados

PORTA CORTA-FOGO

MAGMA

ESQUEMA TÉCNICO

Pormenores

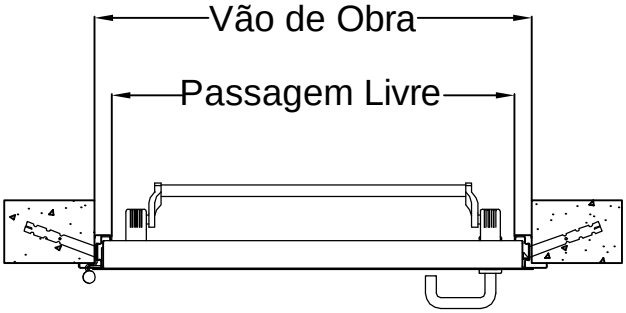

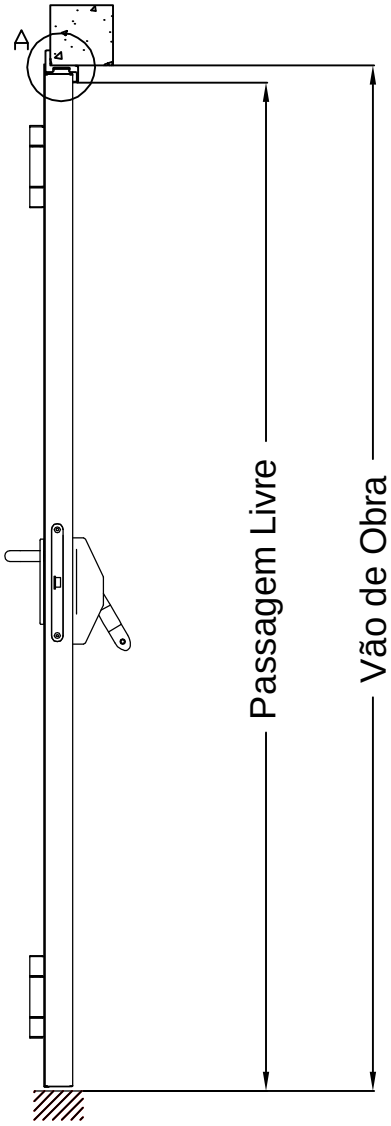

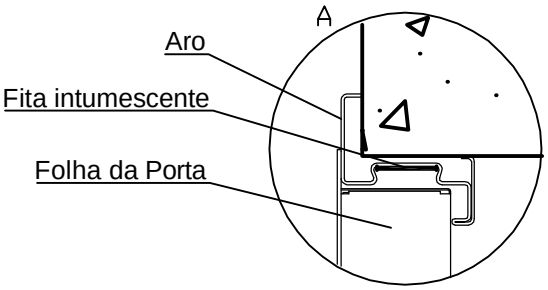

Dimensões		
Medida Pedida	Passagem Livre	Vão de Obra
largura X altura	largura X altura	largura X altura
800 X 2050 / 2150	700 X 2000 / 2100	770 X 2035 / 2135
900 X 2050 / 2150	800 X 2000 / 2100	870 X 2035 / 2135
1000 X 2050 / 2150	900 X 2000 / 2100	970 X 2035 / 2135
1100 X 2050 / 2150	1000 X 2000 / 2100	1070 X 2035 / 2135

Portrisa, S.A. © 2013 - Todos os direitos reservados