SÉRIE M

1 FOLHA / 2 FOLHAS | BATENTE

1 FOLHA | BATENTE

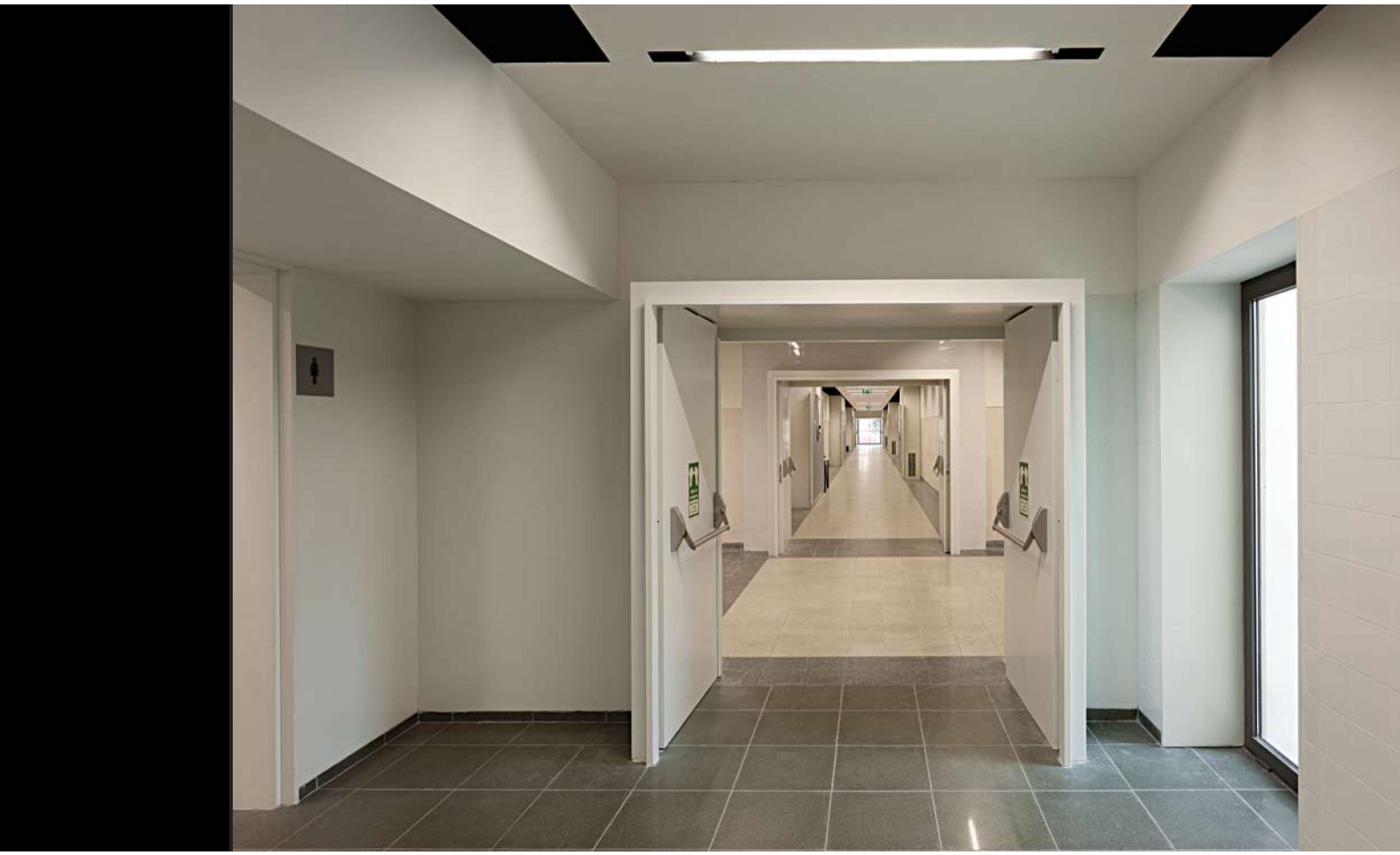

SÉRIE M

1 | 2 | Escola Secundária Aurélia de Sousa | Carlos Prata | Porto | 2009

SÉRIE M

3 | Pormenor

4 | Sede da Vodafone | Barbosa & Guimarães | Porto | 2008

5 | 6 | Casa da Música | Rem Koolhaas | Porto | 2005

ARQUIVOS

SÉRIE M

7 | Casa da Música | Rem Koolhaas | Porto | 2005

8 | Sede da Vodafone | Barbosa & Guimarães | Porto | 2008

9 | 10 | Casa da Música | Rem Koolhaas | Porto | 2005

1 FOLHA / 2 FOLHAS | BATENTE

		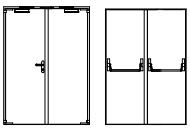
Caracterização		
Modelo | Tipologia	P1M (EI 60) | 1 folha de batente	P1M2 (EI 60) | 2 folhas de batente
	P90M (EI 90) | 1 folha de batente	P90M2 (EI 90) | 2 folhas de batente
	P2M (EI 120) |1 folha de batente	P2M2 (EI 120) | 2 folhas de batente
Certificações		
Grau pára-chamas (EN 1634-1)	E 30 / E 60 / E 90 / E 120	E 30 / E 60 / E 90 / E 120
Grau corta-fogo (EN 1634-1)	EI2 30 / EI2 60 / EI2 90 / EI2 120	EI2 30 / EI2 60 / EI2 90 / EI2 120
Durabilidade (EN 1191)	C5	C5
DAS (NF S 61-937-1)	√	√
Dimensões (mm)		
L x H (standard)*	800 / 900 x 2025 / 2100	1400 / 1600 / 1800 x 2025 / 2100
L x H (máximas)*	1090 x 2760	2520 x 3240
Exterior aro (standard)	L + 110 x H + 55	L + 110 x H + 55
Exterior aro (máximas)	1200 x 2815	2630 x 3295
Outras dimensões	sob consulta	sob consulta
Construção		
Espessura da folha (mm)	57	57
Peso da folha (kg / m²)	45 (EI 60) / 54 (EI 90) / 52 (EI 120)	45 (EI 60) / 54 (EI 90) / 52 (EI 120)
Dobradiças (por folha)	2	2
Visor standard (mm)	Ø 300 / 300 x 400	Ø 300 / 300 x 400
Acabamento (standard)	aço electrozincado para pintar	aço electrozincado para pintar
Acabamento (opcional)	aço inox / folheada a madeira	aço inox / folheada a madeira

Descrição

Porta metálica de batente com aro constituído por perfis quinados de chapa de aço electrozincado de 2 mm de espessura soldados entre si. No prumo das dobradiças são soldadas cunhas em aço que encastram no topo da folha, quando fechada a porta. A folha, com aba de batente às três faces do aro, é constituída por dois painéis de chapa de aço electrozincado de 0.8 mm de espessura e incorpora materiais termo-isolantes conforme o sistema construtivo PORSEG. É possível acoplar painéis laterais fixos e bandeira, desde que a sua composição seja igual à da folha. A utilização de juntas intumescentes assegura a necessária estanquidade a chamas e gases quentes. O funcionamento pivotante da porta é garantido por dois gonzos em posições simétricas com rolamentos axiais de esferas. Caso necessário poderá incorporar-se na folha uma grelha intumescente.

* L x H = largura x altura = passagem livre

DESENHOS GERAIS - P1M / P90M / P2M | 1 FOLHA DE BATENTE COM BARRA ANTI-PÂNICO (ACESSÓRIOS STANDARD)

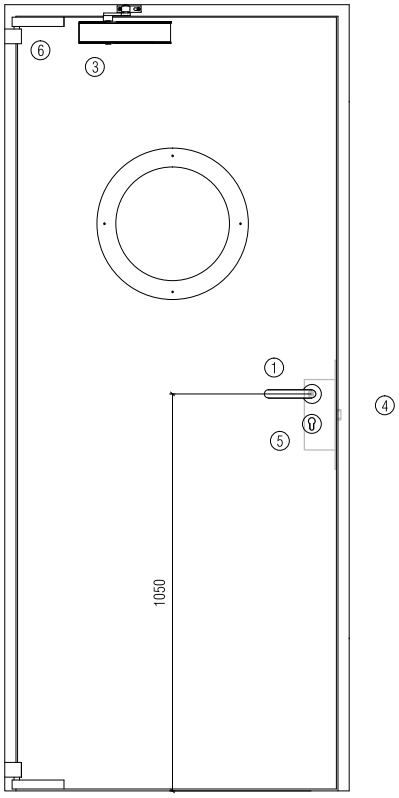

FACE EXTERIOR

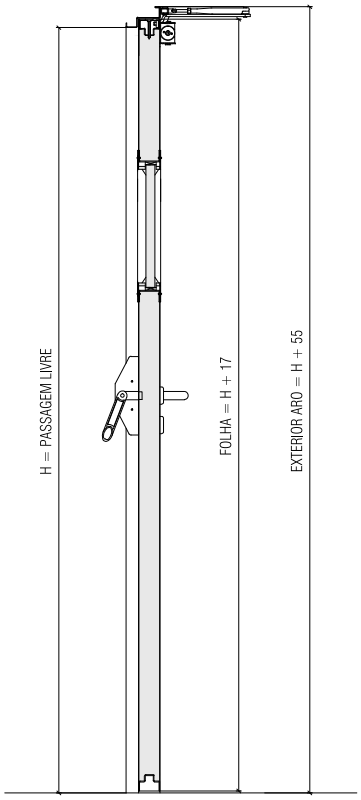

CORTE VERTICAL

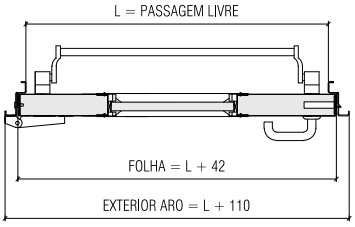

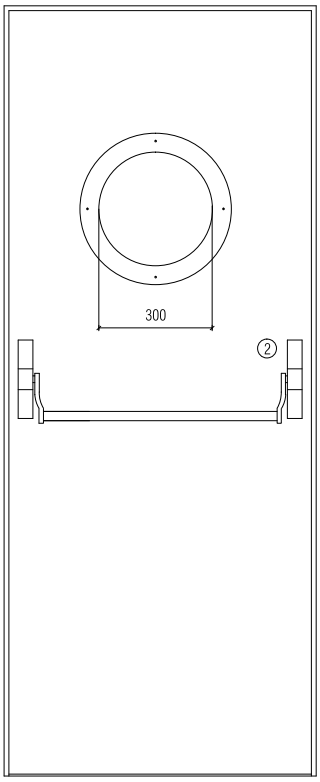

FACE INTERIOR

ACESSÓRIOS E FERRAGENS

Puxador / Barra*		
1	standard	puxador anti-pânico de muleta (móvel) com furação, cor preta (standard) ou aço inox
2	standard	barra anti-pânico com caixa de suporte e barra de manobra em nylon de cor preta (standard) ou em aço inox
		* em alternativa, a porta poderá ser equipada com par de puxadores.
Mola hidráulica**		
3	standard	mola aérea com braço articulado
	opcional	mola aérea com guia deslizante
	opcional	mola oculta
		** com retenção electromagnética (opcional)
Fechadura		
4	standard	caixa de fechadura anti-pânico de 1 ponto de fecho
Cilindro		
5	standard	1/2 cilindro de perfil europeu niquelado / latonado
Dobradiças		
6	standard	2 gonzos próprios da série
Outros		
	opcional	grelha intumescente

DESENHOS GERAIS - P1M2 / P90M2 / P2M2 | 2 FOLHAS DE BATENTE COM BARRA ANTI-PÂNICO (ACESSÓRIOS STANDARD)

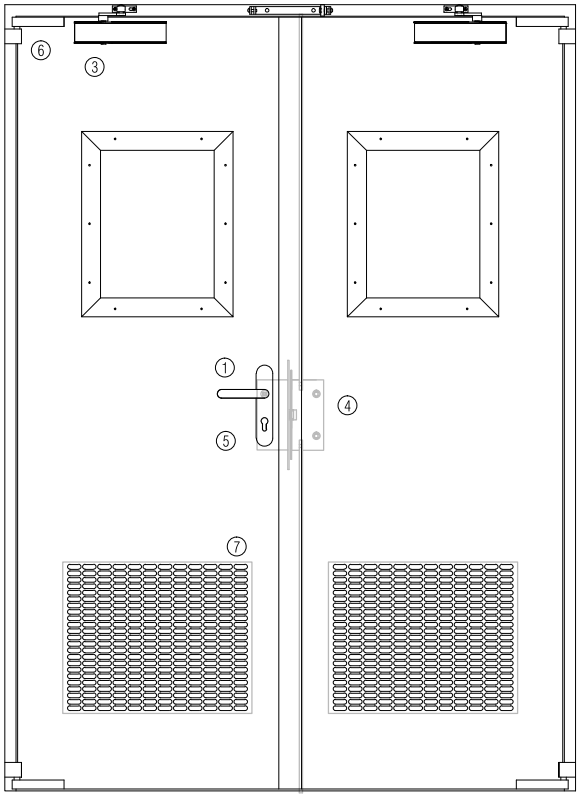

FACE EXTERIOR

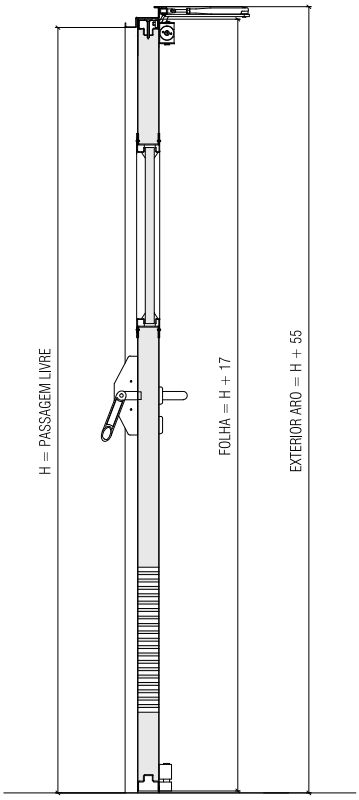

CORTE VERTICAL

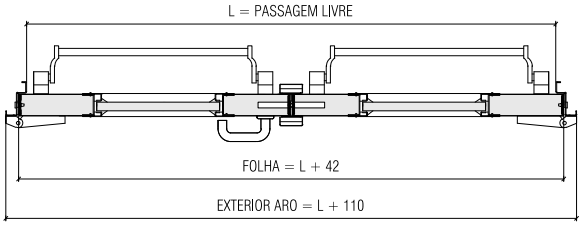

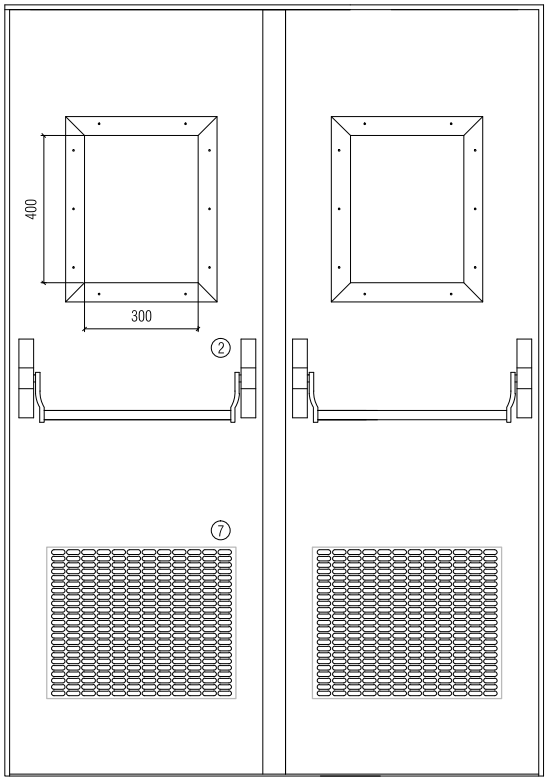

FACE INTERIOR

ACESSÓRIOS E FERRAGENS

Puxador / Barra*		
①	standard	puxador anti-pânico de muleta (móvel) com furação, cor preta (standard) ou aço inox
②	standard	barras anti-pânico com caixas de suporte e barras de manobra em nylon de cor preta (standard) ou em aço inox
		* em alternativa, a porta poderá ser equipada com par de puxadores.
Mola hidráulica**		
③	standard	molas aéreas com braço articulado + selector de fecho
	opcional	molas aéreas com guia deslizante e selector de fecho incluído
	opcional	molas aéreas ocultas com selector de fecho incluído
		** com retenção electromagnética (opcional)
Fechadura / contra-fechadura		
④	standard	caixa de fechadura anti-pânico de 1 ponto de fecho + contra-fechadura
Cilindro		
⑤	standard	1/2 cilindro de perfil europeu niquelado / latonado
Dobradiças		
⑥	standard	2 gonzos próprios da série (por folha)
Outros		
⑦	opcional	grelha intumescente

0 20

Todos os desenhos estão cotados em milímetros

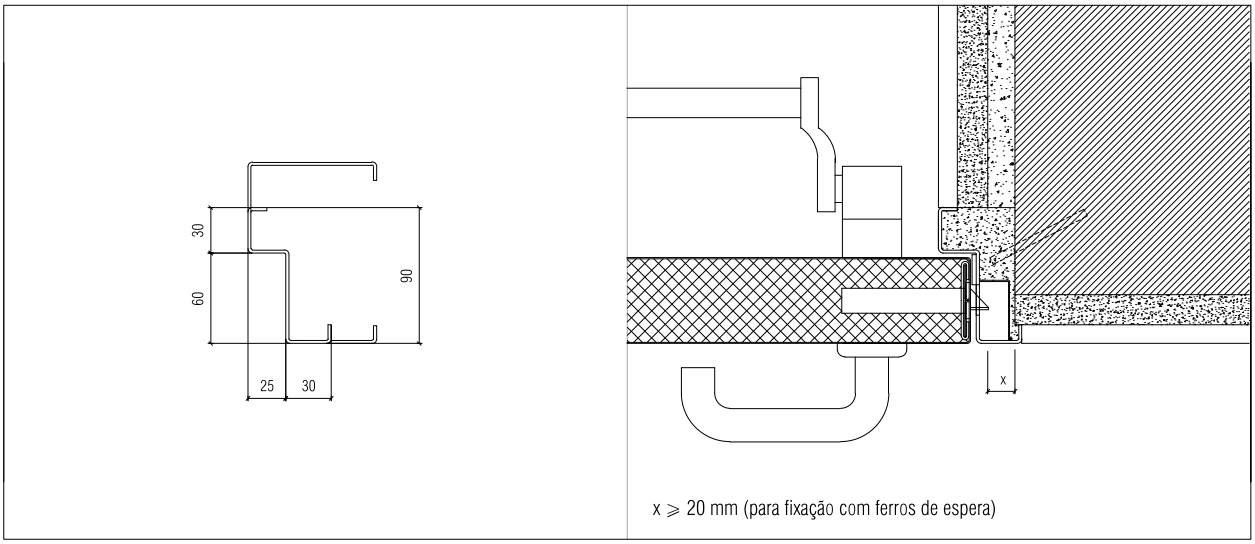

Aro standard | montagem em parede de alvenaria | fixação com ferros de espera | remates em reboco

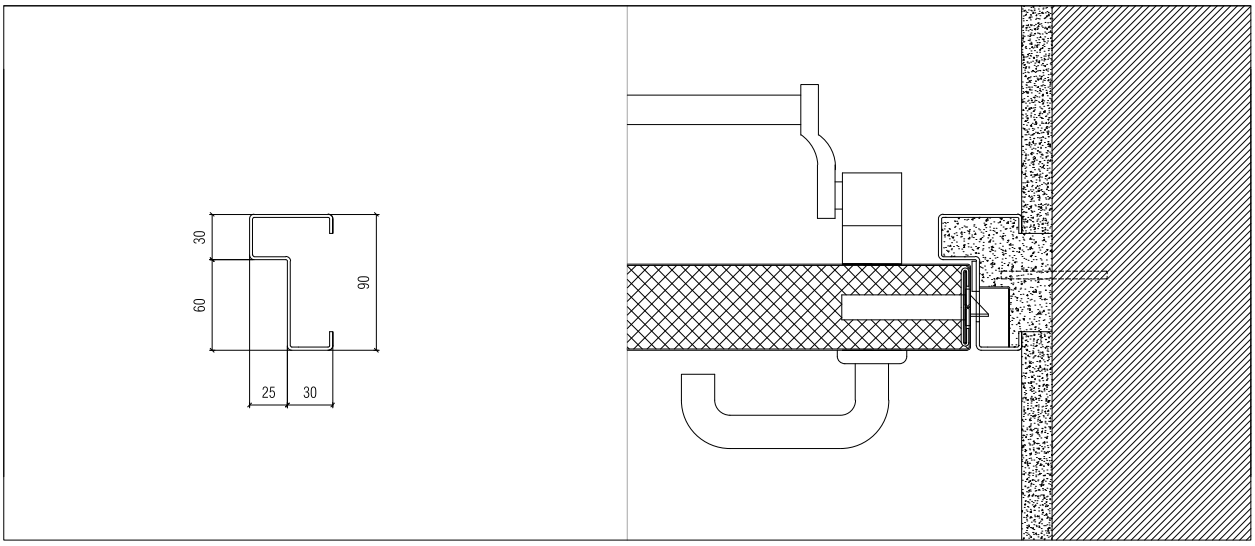

Aro fechado | montagem em parede de alvenaria | fixação com ferros de espera | remates em reboco

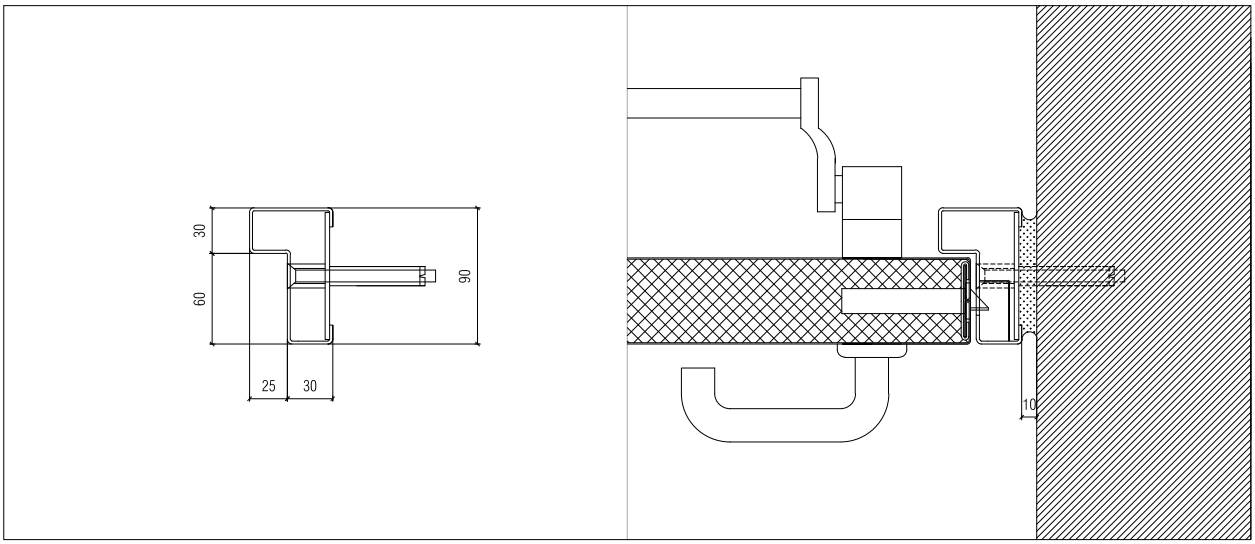

Aro fechado | montagem em parede de betão armado aparente | fixação com buchas metálicas

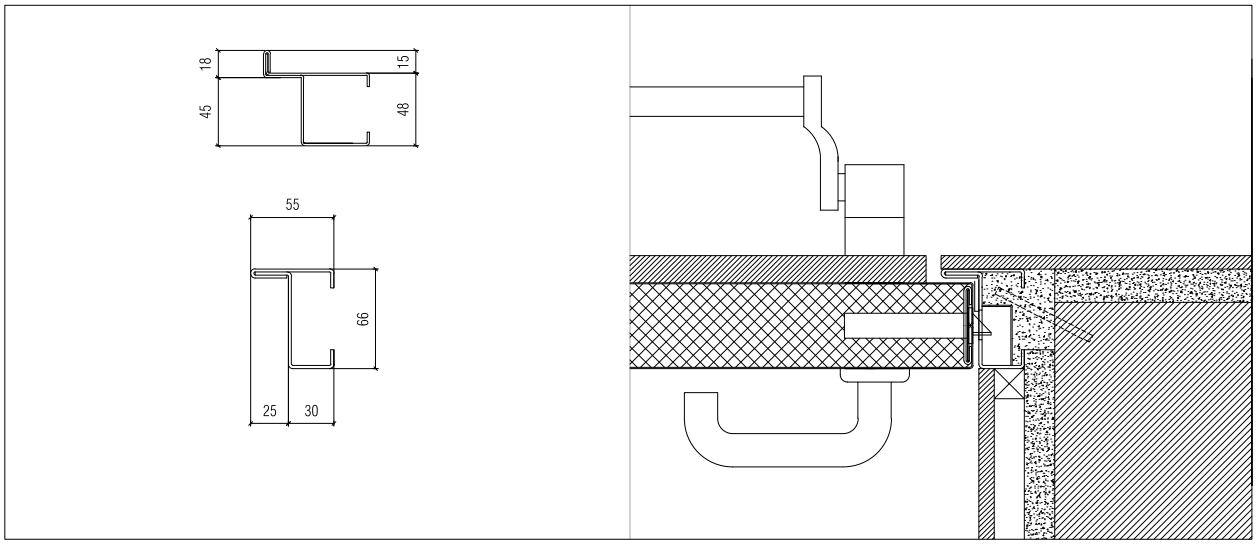

Aro esmagado | montagem em parede de alvenaria | fixação com ferros de espera | remates em reboco e madeira

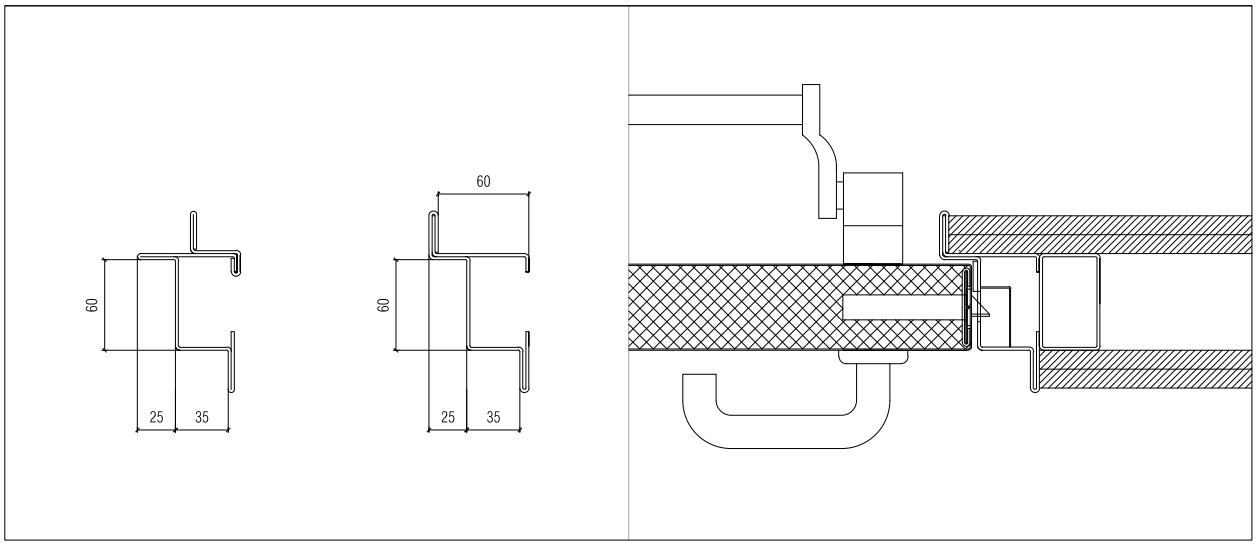

Aro modificado | montagem em parede de gesso cartonado | fixação em pórtico metálico

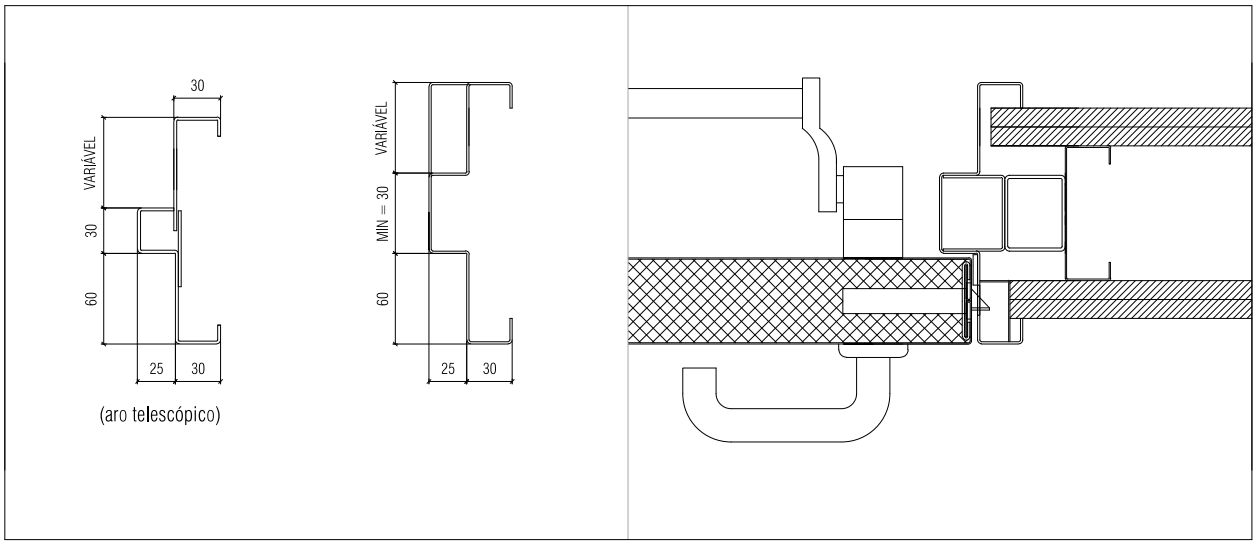

Aro envolvente | montagem em parede de gesso cartonado | fixação em pórtico metálico

0 5

NOTA | Estão representadas apenas algumas das soluções de aros e remates. Estas são aplicáveis a todos os modelos da série M.

Todos os desenhos estão cotados em milímetros

DESENHOS DE PORMENOR | CORTES HORIZONTAIS | BATENTE DE 2 FOLHAS

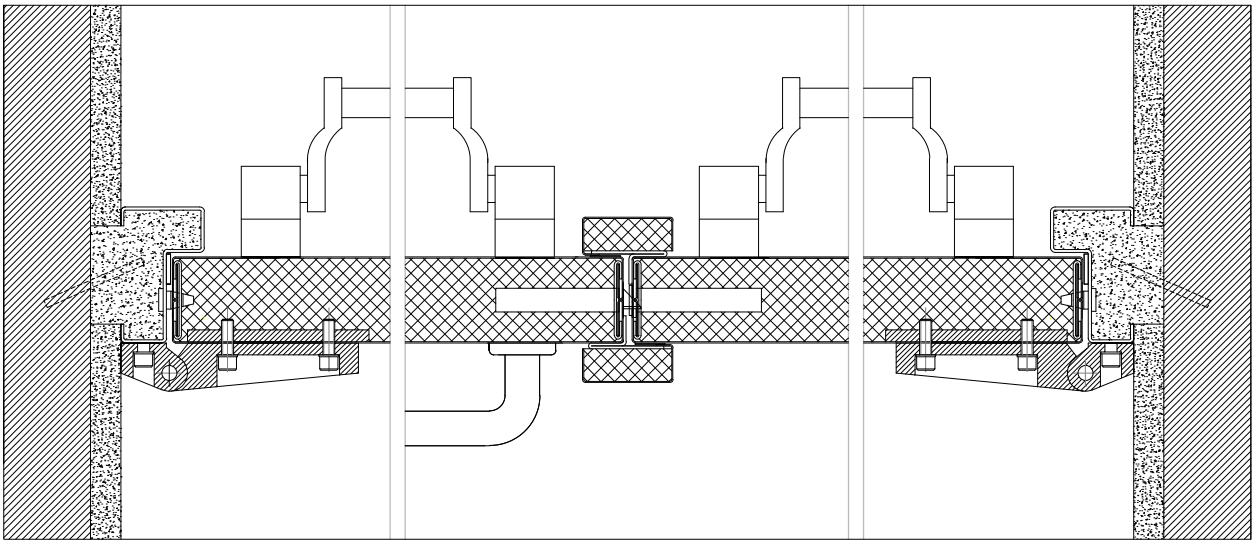

Aro standard | montagem em parede de alvenaria | fixação com ferros de espera | remates em reboco

DESENHOS DE PORMENOR | CORTES VERTICAIS | TIPOS DE AROS, MONTAGENS E REMATES

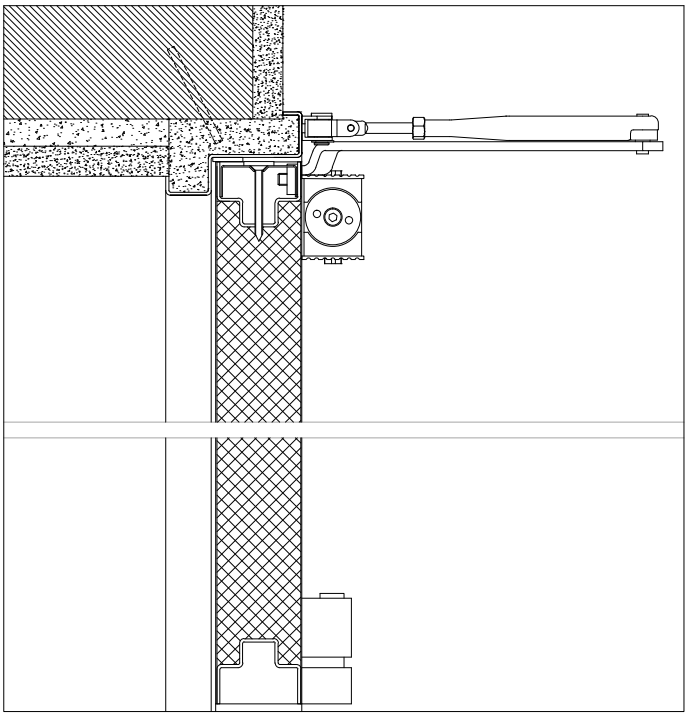

Aro standard | montagem em parede de alvenaria | fixação com ferros de espera | remates em reboco | mola aérea de braço articulado

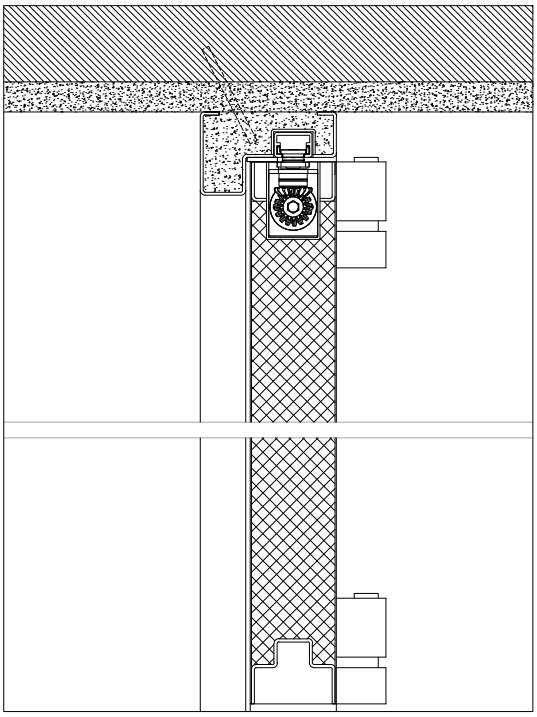

Aro fechado | montagem em parede de alvenaria | fixação com ferros de espera | remates em reboco | mola oculta

DESENHOS DE PORMENOR | TIPOS DE VISOR

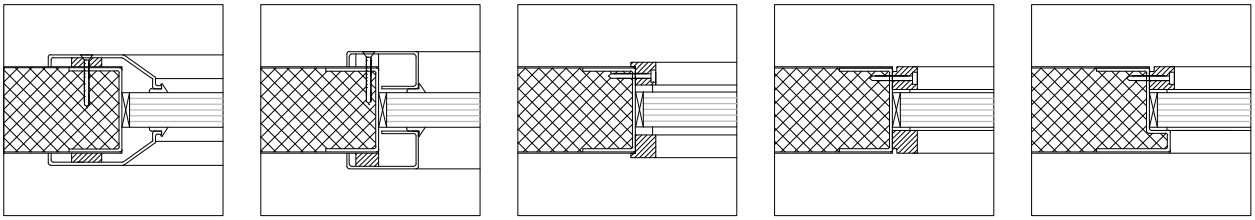

0 5

NOTA | Estão representadas apenas algumas das soluções de aros e remates. Estas são aplicáveis a todos os modelos da série M.

Todos os desenhos estão cotados em milímetros

P1M / P1M2
P90M / P90M2
P2M / P2M2

São colocadas juntas intumescentes na folha e no aro de forma a assegurar a necessária estanquidade a chamas e gases quentes.

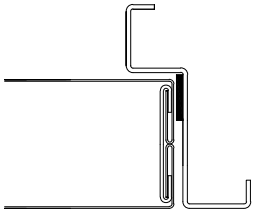

Batente 1 folha | corte horizontal

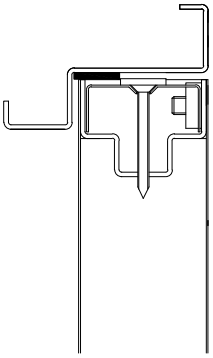

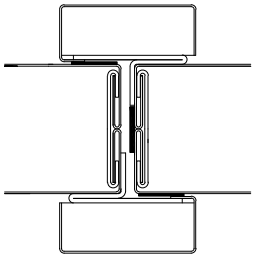

Batente 2 folhas | corte horizontal

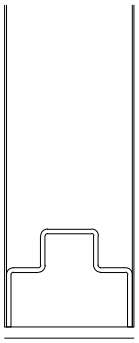

Corte vertical

1 FOLHA | BATENTE

Caracterização	
Modelo | Tipologia	P1M c/ VGF.A N | 1 folha de batente
Certificações	
Grau pára-chamas (EN 1634-1)	E 30 / E 60
Grau corta-fogo (EN 1634-1)	EI2 30 / EI2 60
Durabilidade (EN 1191)	C5
DAS (NF S 61-937-1)	√
Dimensões (mm)	
L x H (standard)*	800 / 900 x 2025 / 2100
L x H (máximas)*	1090 x 2760
Exterior aro (standard)	L + 110 x H + 55
Exterior aro (máximas)	1200 x 2815
Outras dimensões	sob consulta
Construção	
Espessura da folha (mm)	57
Peso da folha (kg / m²)	90
Dobradiças (por folha)	2
Visor standard (mm)	Ø 300 / 300 x 400
Acabamento (standard)	aço electrozincado para pintar
Acabamento (opcional)	aço inox / folheada a madeira

Descrição

Porta metálica de batente com aro constituído por perfis quinados de chapa de aço electrozincado de 2 mm de espessura soldados entre si. No prumo das dobradiças são soldadas cunhas em aço que encastram no topo da folha, quando fechada a porta. A folha é constituída por dois painéis de chapa de aço electrozincado de 0.8 mm de espessura e incorpora materiais termo-isolantes conforme o sistema construtivo PORSEG. É possível acoplar painéis laterais fixos e bandeira, desde que a sua composição seja igual à da folha. A utilização de juntas intumescentes assegura a necessária estanquidade a chamas e gases quentes. Em caso de incêndio, a guilhotina do registo de transferência VGF.A N fecha-se automaticamente por gravidade, após disparo do fusível térmico colocado na passagem do ar, assegurando a compartimentação entre locais. O funcionamento pivotante da porta é garantido por dois gonzos em posições simétricas com rolamentos axiais de esferas.

* L x H = largura x altura = passagem livre

DESENHOS GERAIS - P1M c/ VGF.A N | 1 FOLHA DE BATENTE COM BARRA ANTI-PÂNICO (ACESSÓRIOS STANDARD)

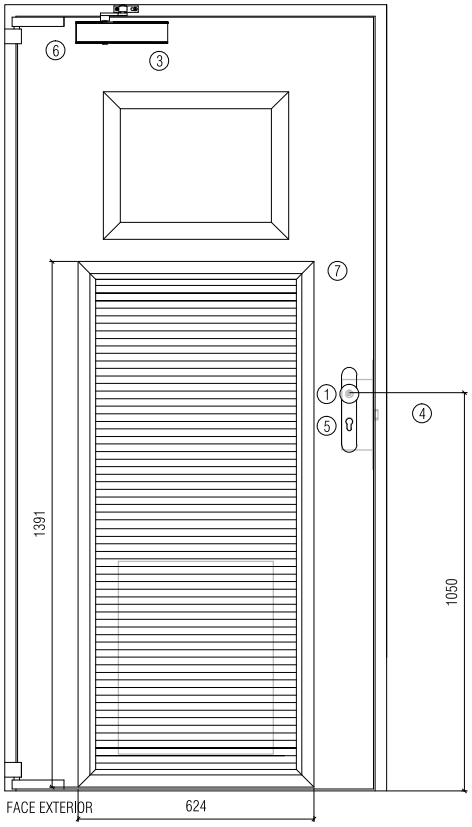

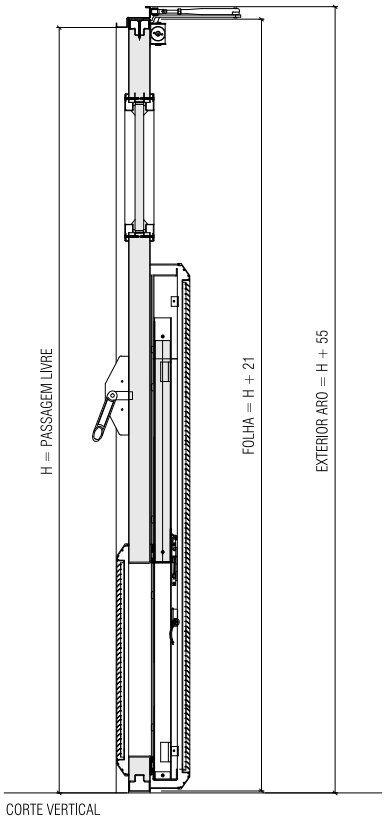

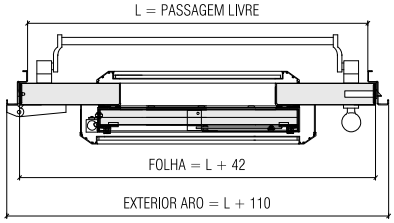

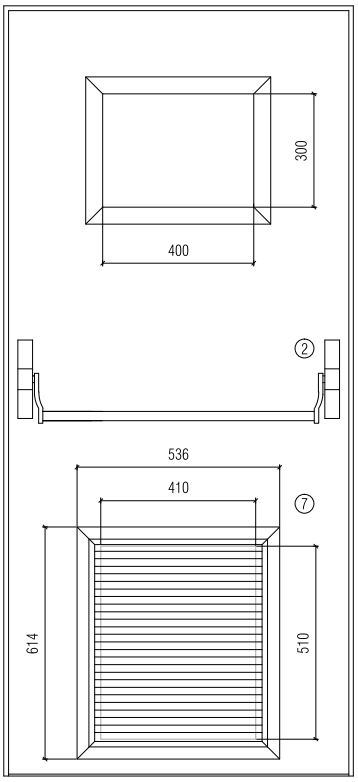

ACESSÓRIOS E FERRAGENS

Puxador / Barra*		
1	standard	puxador anti-pânico de bola (móvel) com furação, cor preta (standard) ou aço inox
2	standard	barra anti-pânico com caixa de suporte e barra de manobra em nylon de cor preta (standard) ou em aço inox
		* em alternativa, a porta poderá ser equipada com par de puxadores.
Mola hidráulica**		
3	standard	mola aérea com braço articulado
	opcional	mola aérea com guia deslizante
	opcional	mola oculta
		** com retenção electromagnética (opcional)
Fechadura		
4	standard	caixa de fechadura anti-pânico de 1 ponto de fecho
Cilindro		
5	standard	1/2 cilindro de perfil europeu niquelado / latonado
Dobradiças		
6	standard	2 gonzos próprios da série
Outros		
7	standard	registo de transferência VGF.A N

0 20

Todos os desenhos estão cotados em milímetros

ATRAVANCAMENTO

Cotas nominais	Cotas áreas de passagem	Cotas no contra-aro	Cotas máximas do registo	Cotas máximas do registo com grelha Cyclades Light	Cotas máximas do registo com grelha Cyclades Extra
Largura: Ln	Ln	Lr = Ln +65	Lht* = Ln + 131	Lg = Ln + 198	Lg = Ln + 224
Altura: Hn	Hn	Hr = 2Hn + 65	Hht = 2Hn + 355	Hg = 2Hn + 377	Hg = 2Hn + 391

*Largura do registo sem contacto

ABERTURA

Ln	300	400	500	600	700	800
Lr	365	465	565	665	765	865
Hn	200	300	400	500	600	700
Hr	265	365	465	565	665	765

SELECÇÃO EM FUNÇÃO DA ÁREA ÚTIL (dm²)*

Ln \ Hn	200	300	400	500	600	700
300	6	9	12	15	18	-
400	8	12	16	20	24	28
500	10	15	20	25	30	35
600	12	18	24	30	36	42
700	-	21	28	35	42	49
800	-	24	32	40	48	56

* Área útil VGF. A N = Ln x Hn / 10 000

APLICAÇÃO / UTILIZAÇÃO

Os registos VGF.A N são utilizados em versão standard como registos de transferência: registo aberto em posição de espera, fechado em posição de segurança.

Em posição de segurança (fechado), cumpre as funções de compartimentação entre volumes.

CONSTRUÇÃO / COMPOSIÇÃO

Os registos de transferência VGF.A N são compostos por uma lâmina móvel inserida num chassis de suporte equipado com calhas verticais que permitem a condução da lâmina.

Todos os dispositivos de controlo encontram-se reunidos numa platina facilmente acessível.

Em caso de incêndio, a estanquidade é assegurada por uma junta intumescente disposta em toda a abertura antes de ser obturada.

Atenção: Para conservar o grau corta-fogo do registo de desenfumagem VGF.A N é indispensável a utilização de uma grelha de protecção Cyclades.

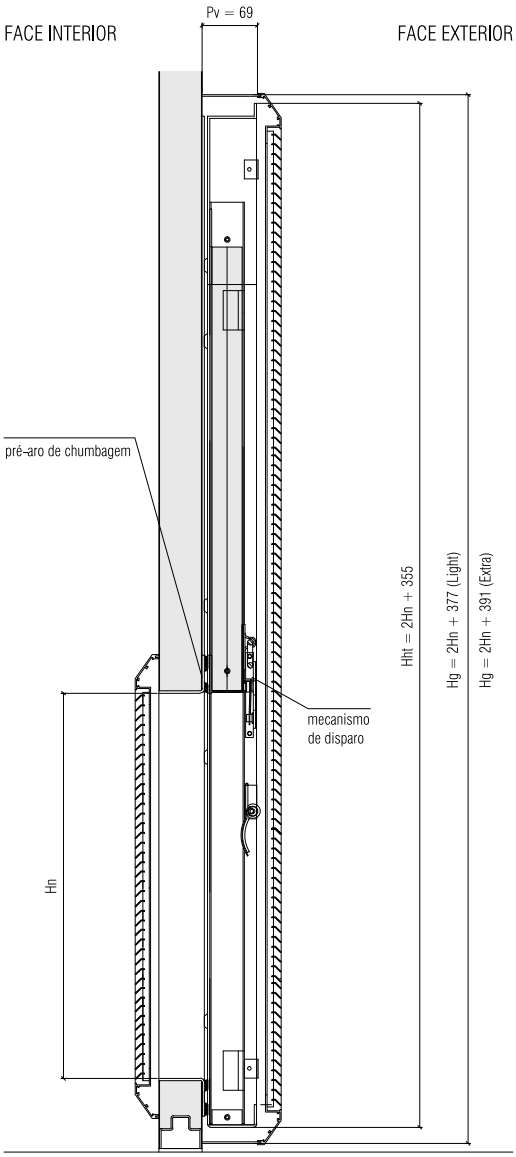

* Mais informações em www.france-air.com

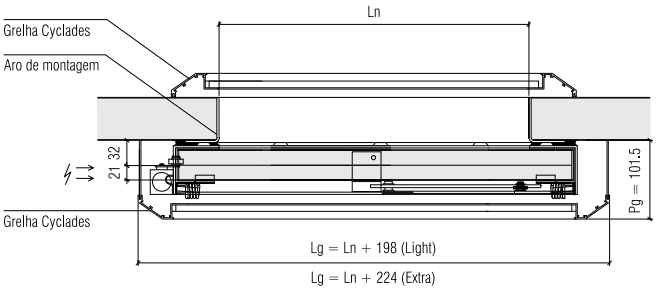

ϟ : alimentação eléctrica

NOTA: Consultar desenhos de pormenor na página 12, 13 e 14 (tipos de aros, montagens e visores).

0 10

Todos os desenhos estão cotados em milímetros