PUERTA SÚPER MULTIUSOS 1H

* 1 Hoja
* Marco Estándar
* 2 Bisagras
* Acabado: a definir (prelacado, pintura EPOXY,...)
* Espesor chapa: 0.5 mm
* Espesor Hoja: 40 mm.

** EJEMPLO APERTURA: DIN DERECHA
** Otros accesorios no están representados.

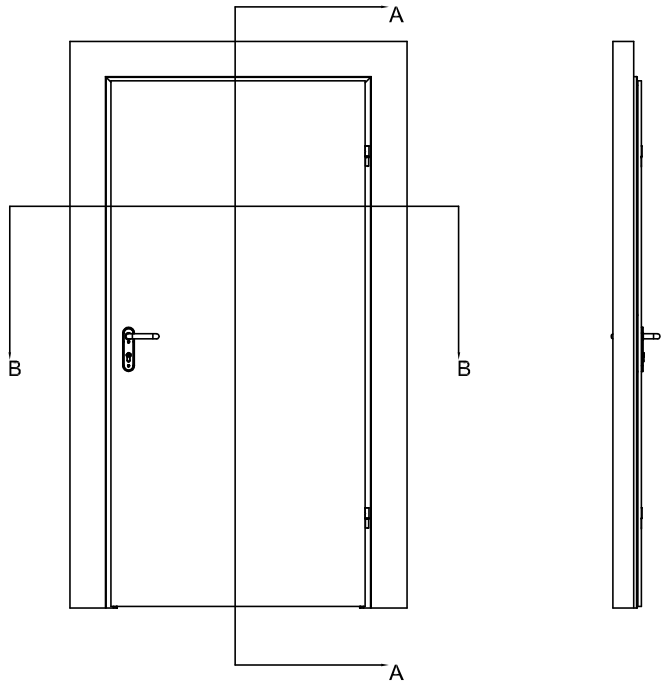

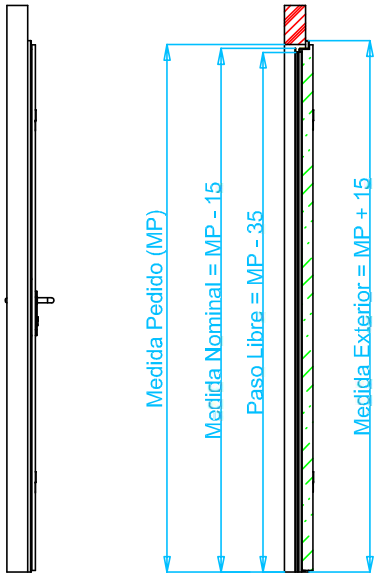

SECCIÓN A-A

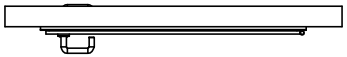

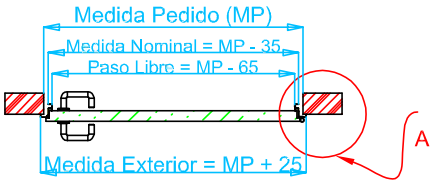

SECCIÓN B-B

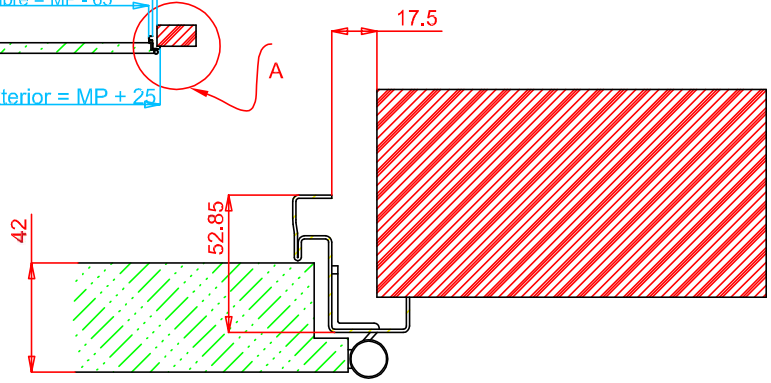

Descripción básica:

1.1 - Montaje

Montaje posible en:

- Mampostería o muros de hormigón *(conjunto recibido a obra mediante fijas de anclaje)*..
- Tabiquería flexible con estructura metálica tubular *(premarco tubular recomendado de forma estándar: tubo 30 x 30 x 2)*.

1.2- Marco

- Marco metálico producido a partir de chapa de acero galvanizado de espesor 1.2 mm.
- Perfil angular tipo Z preparado para la instalación a hueco abierto mediante anclajes.
- La conservación de la ranura inferior tras el montaje es opcional.
- 6 fijas de anclaje soldadas en el marco para mejorar la instalación.

1.3- Hoja

- Fabricada con doble chapa de acero de 0,5 mm de espesor. Esta chapa se ensambla y se prensa sin necesidad de emplear soldadura en ningún punto de la hoja.
- Hoja convenientemente troquelada para recibir el conjunto de manilla y cerradura.
- **STANDARD** -acabado galvanizado-, **PLUS** - prelacado similar RAL 9018 con film protector-, **EPOXY** -color RAL a elegir- ó **DEKOR** -prelacado imitación madera con film protector.
- La hoja tiene un espesor de 40 mm y solape en 3 lados. De esta forma ofrece un aspecto completamente doméstico.
- Peso aproximado 22 kg/m2.
- Composición interna: relleno de panel de cartón en forma de nido de abeja. Esta configuración asegura una resistencia y estabilidad excelentes, además de absorbar cualquier sonido metálico.

1.4 - Equipamiento estándar

- Cerradura de embutir con resbalón + pestillo. Guarda mano. Fijación a la hoja sin emp'ear remaches, simplemente atornillada para facilitar su sustitución en caso necesario.
- Manilla: Redondeada, nylon negro y núcleo de acero.
- Cerradura: Cilindro de perfil europeo con tres llaves.
- Cilindro: 30/35 mm.
- 2 bisagras de 3 piezas, soldadas al marco y atornilladas a la hoja. Estas bisagras son ajustables en su unión con la hoja, permitiendo pequeños ajustes en la caída de la misma (regulación en anchura).

1.5 - Otras características

- El aislamiento acústico para la versión totalmente ciega de la puerta SUPER es de RW 25 dB según DIN 52210.
- El aislamiento térmico alcanzado está en función de k = 1.7 W/m2.K, de acuerdo con DIN 52619.

2 - Opciones

2.1 - Marco

- El marco angular perfilado en Z permite la instalación en tabiques de diferentes espesores.
- Posibilidad de preparación del marco angular en Z para atornillar al hueco, mediante fija de anclaje especialmente diseñada para adaptarse a cualquier hueco y realizar el atornillado a su través. Bajo pedido.
- Posibilidad de incorporar precerco abrazamuro, atornillado o soldado al marco tipo Z.
- Junta de estanqueidad de goma trilateral, situada en el canal del marco para conseguir una reducción de pérdidas térmicas y del ruido de cierre. Mejora notable de la eficiencia energética del conjunto de la puerta.
- Bisagra de 3 cuerpos, más robusta e ideada para un uso intensivo.
- Marcos envolventes opcionales, preparados para atornillar (entiéndase el caso de un hueco tipo túnel o pasillo) ó para instalar abrazando el tabique; 3 dimensiones de marcos envolventes "tipo C":
  - ** *Marco C45*
  - ** *Marco C75*
  - ** *Marco C125*

2.2 - Equipamiento especial

- Set de manilas de aluminio
- Set de manillas de acero inoxidable.
- Set de manillas para baños y servicios.
- Set de media manilla + cilindro de botón.
- Set de media manilla + medio pomo fijo.
- Set de manilla + roseta en varios acabados (nylon, aluminio, inox....).

2.3 - Ventanillas y rejillas de ventilación

- Acristalamiento rectangular con diferentes dimensiones de paso de luz, a saber:
  - * Ventanilla nº1: 395 x 385 mm.
  - * Ventanilla nº2: 395 x 985 mm.
  - * Ventanilla nº3: 395 x 1360 mm.
- Acristalamiento circular, con un diámetro de paso de luz de 250 mm.
- Rejilla de ventilación fabricada en PVC.
- Troquelado de ventilación estandarizado: inferior, superior, inferior-superior.

2.4 - VERSIÓN HEAVY DUTY

- Fabricada con doble chapa de acero de 0,7, 0,8 ó 1,0 mm de espesor. Esta chapa se ensambla y se prensa sin necesidad de emplear soldadura en ningún punto de la hoja.
- 2 bisagras de 3 cuerpos, más robustas, ideales para un uso intensivo (escuelas, edificios públicos con tráfico frecuente).
- Permite la instalación de equipamiento adicional.

3 - Almacenamiento:

- Para conservar todas sus características, nuestras puertas multiusos deben ser almacenadas horizontalmente, separadas por espaciadores, en local protegido contra la humedad.
- Para evitar daños, las puertas deben almacenarse en un lugar seco, al abrigo de la humedad y la intemperie.
- La exposición continua a un ambiente húmedo o agresivo puede dañar elementos como herrajes, juntas, bisagras, etc... afectando a sus propiedades o funcionamiento.
- Durante el proceso de instalación, se debe evitar el contacto con morteros que contengan yeso o derivados, ya que el yeso es un agente corrosivo que ataca de forma muy agresiva el acero, acelerando la corrosión del mismo.

4 - Características de la puerta:

✓ ***FLEXIBLE***

- El marco en Z puede adaptarse a huecos de diferente anchura y altura.
- El marco en Z se puede instalar en tabiques de diferentes espesores.
- Es más resistente a la caída ante el empuje por la cara exterior de la hoja.
- La solución con marco envolvente "tipo C" permite adaptarse a todos los huecos tipo túnel, así como a determinados tabiques de ladrillo.

✓ ***FÁCIL DE MONTAR***

- El perfil inferior evita el descuadramiento del marco; su conservación una vez instalada la puerta en obra es opcional.
- Los seis anclajes laterales garantizan una fácil instalación, permitiendo recibir en obra la puerta.
- La caja de la cerradura sirve de protección durante todo el proceso de montaje.
- En el caso de marco envolvente "tipo C", se ofrece la posibilidad de incluir perforaciones sobre el marco + puentes metálicos para la fijación + tapones embellecedores.

✓ ***ESTÉTICA***

- Espesor de hoja de 40 mm. y solape a 3 lados. Aspecto puramente doméstico.
- Manilla ergonómica con diseño curvo contra enganche.
- Troquelados de ventilación sobre la propia superficie de la hoja, totalmente integrados en el conjunto (opcional).
- Los acabados son: **STANDARD** -acabado galvanizado-, **PLUS** - prelacado similar RAL 9018 con film protector-, **EPOXY** -color RAL a elegir- ó **DEKOR** -prelacado imitación madera con film protector-.

✓ ***ADECUACIÓN A LA NORMATIVA VIGENTE***

- La puerta SUPER multiusos de Novoferm Alsal satisface el CTE y resto de normativa relativa vigente.

	Fecha	Nombre	Firmas	
Dibujado	12/03/15	Isidro R.		
Comprobado	12/03/15	Jesús Fde.		
Revisado				
ESCALA VAR	Familia de producto: PUERTA SUPER MULTIUSOS			REFERENCIA: FICH-SUPER1H-00
				FICHERO:
	Denominación: PUERTA SUPER STD 1H			Sustituye a:
				Sustituido por: