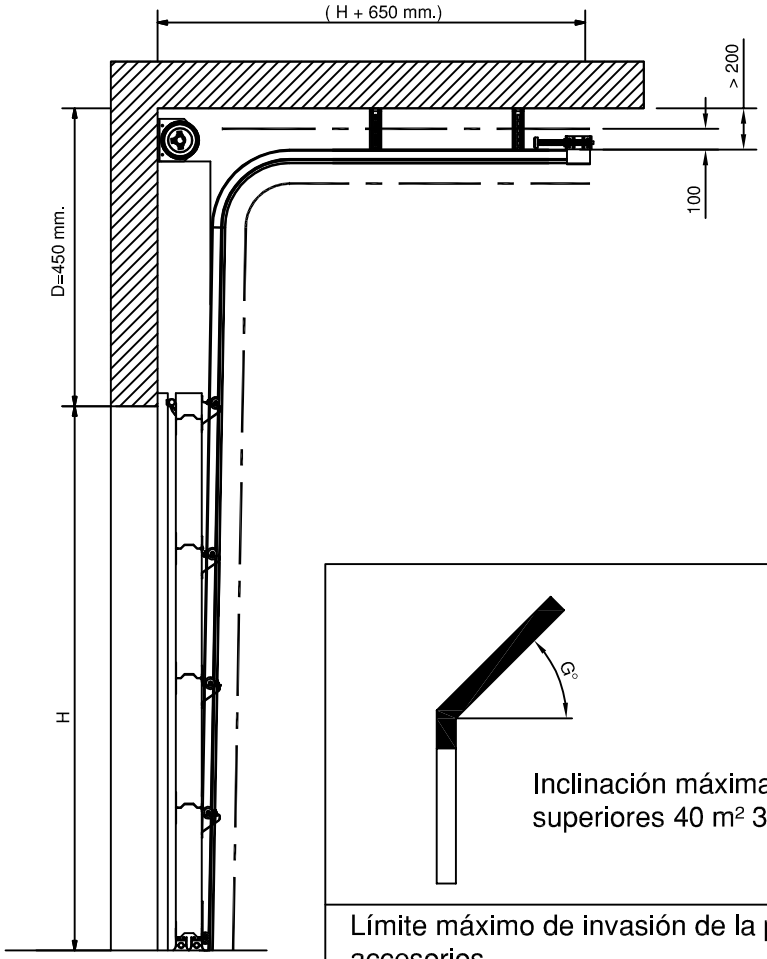

Inclinación máxima guias superiores 40 m² 30°

Límite máximo de invasión de la puerta incluidos accesorios

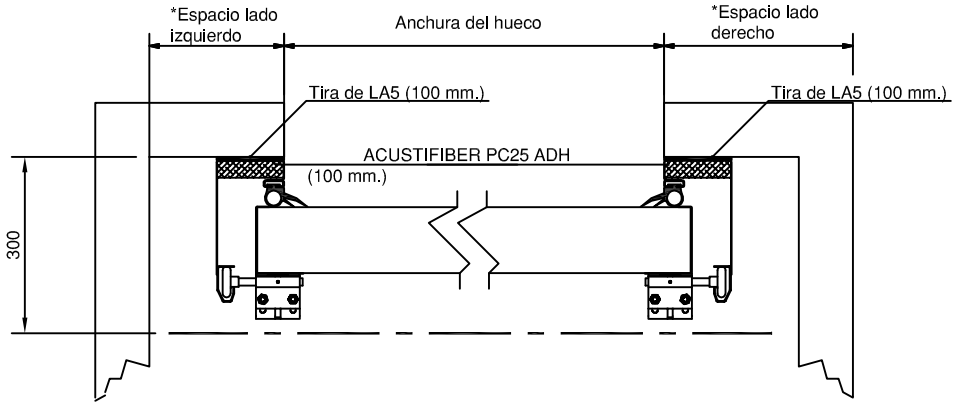

Detalles para:
Atenuación puerta RW= 31 y 44 dB
(*) Uno de los dos espacios libres (izquierdo o derecho) debe ser de 250 mm. y el otro de 650 mm. (alojamiento motor), indistintamente.
En función de las dimensiones y peso de la puerta existe la posibilidad que la reserva de espacio de 250mm. se deba incrementar hasta un máximo 2000mm

Puerta: DINTEL NORMAL

OBSERVACIONES
- Para puertas > de 30 m² D=550 mm. - Para puertas H> 5.500 mm. D=550 mm.

			Cliente:		
			Emplazamiento:		
Nº Proyecto:	D08/001			Motivo:	PUERTA SECCIONAL RS-HA
	Fecha	Firma	Nº Plano:	Plano de:	
Dibujado:	08/05/09		01		Escala
Comprobado:	08/05/09			Observaciones: Sobre Plano:	
Revision/fecha					

PL-D08-01-COMERCIAL.dwg